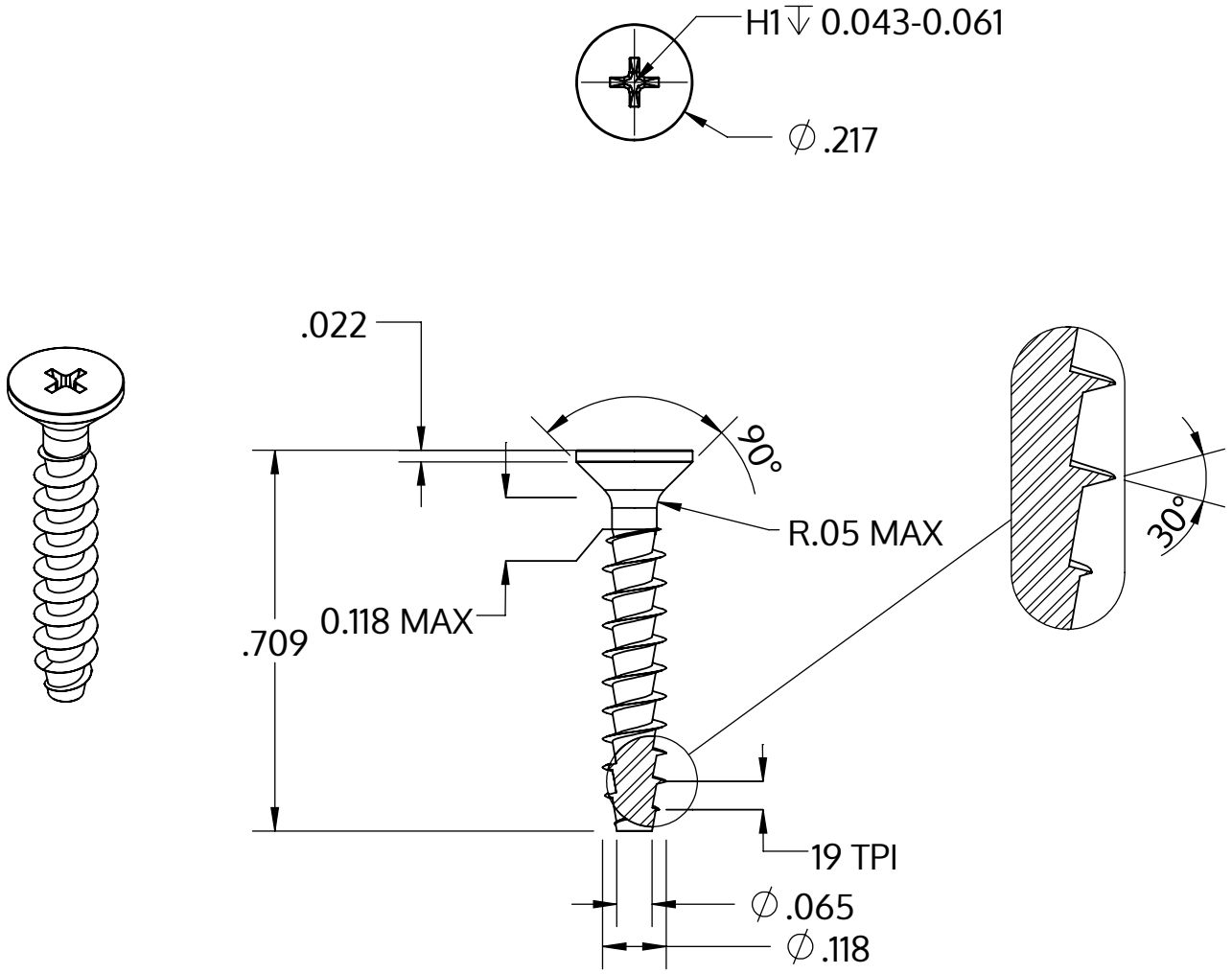

Metric size	M3 x 1.34 mm
US size (converted)	#4-19
	Tolerances [inch]
Length	+/- 0.021
Head diameter	+0 / -0.011
Head height	
Thread diameter	+0.005 / -0

Описание	STP33A 3.0x18.0 - H1
Материал	неръждаема стомана A2
Повърхност	гланциран, полиран, пасиваран
Тегло	0.615 kg / 1000 Бройка

SCREWERK	**STP33A0300180E**	
_Zoll Zeichnung Größe A	Мащаб None:1	2024-04