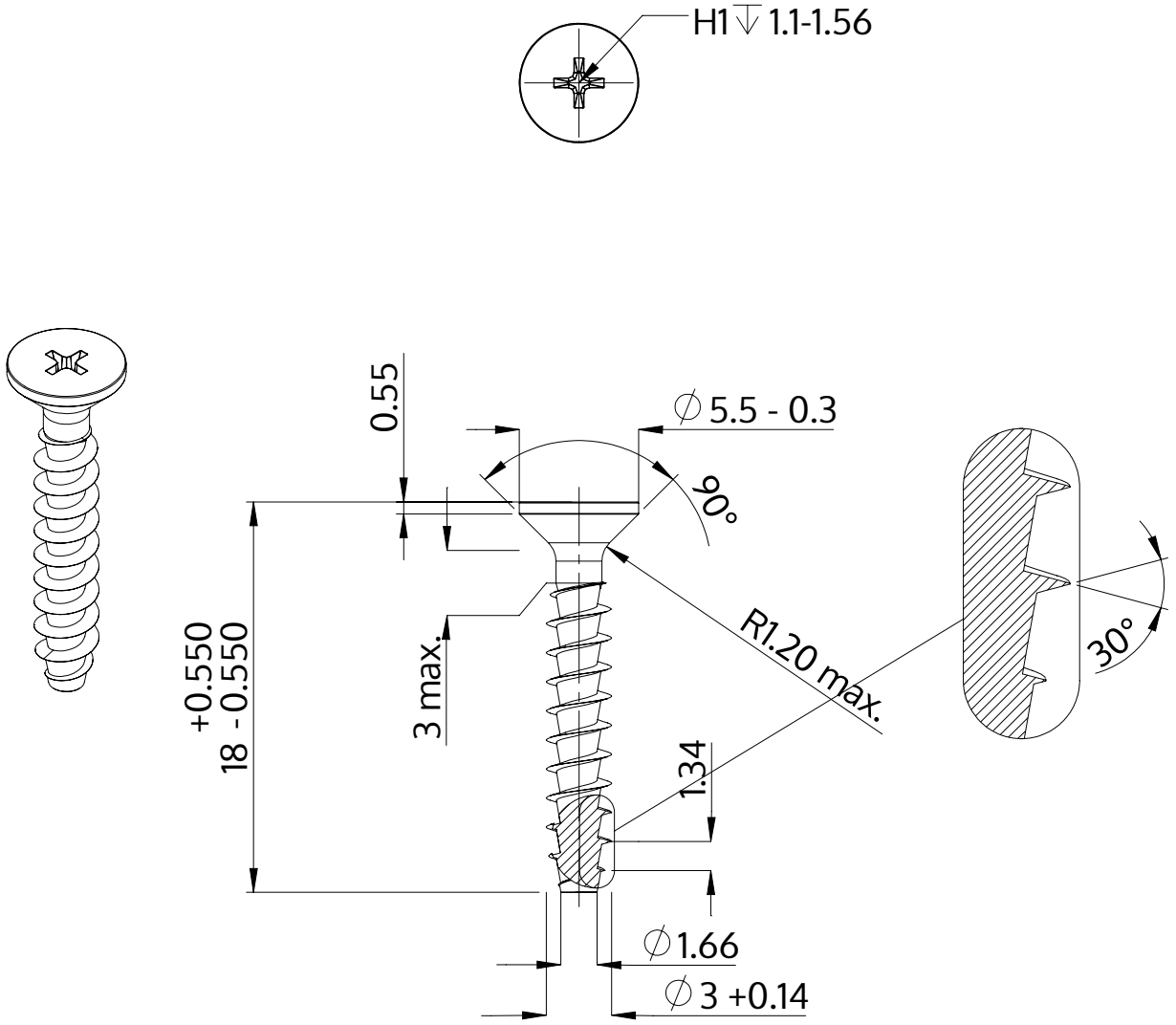

Beskrivelse	STP33A 3.0x18.0 - H1
Materiale	Ædelstål A2
Overflade	blank, bejdset og passiveret
Vægt	0.615 kg / 1000 stykke

SCREWERK	**STP33A0300180E**	
Metrisk tegning A4	Skalering 3:1	2024-05