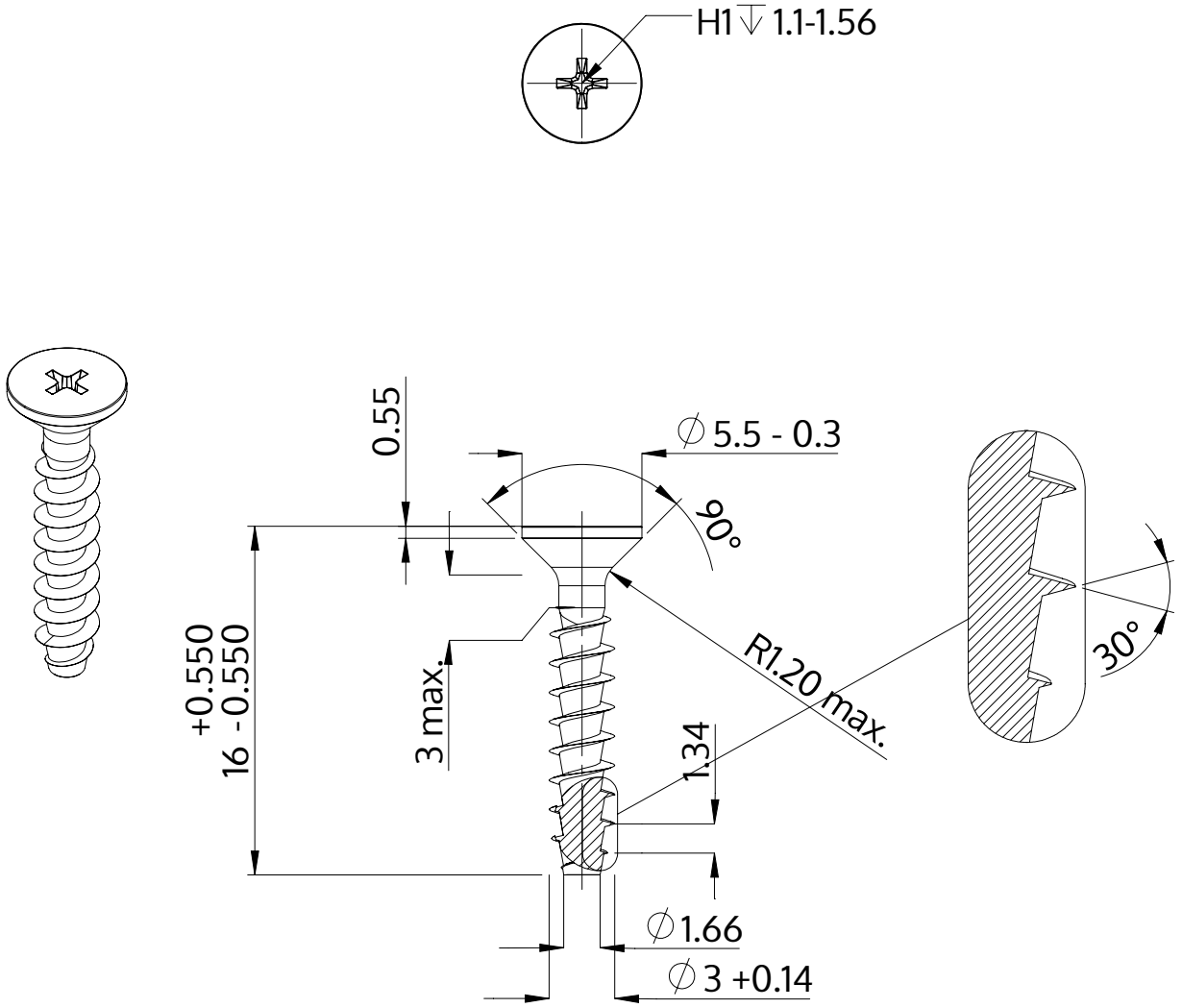

Description	STP33A 3.0x16.0 - H1
Matière	Acier,trempé et revenu
Surface	zinguée 5-7 µm,recuit, bleue / passivée avec transparence
Poids	0.557 kg / 1000 Unité

SCREWERK	**STP33A0300160S**	
Dessin métrique A4	Redimensionner None:1	2024-04