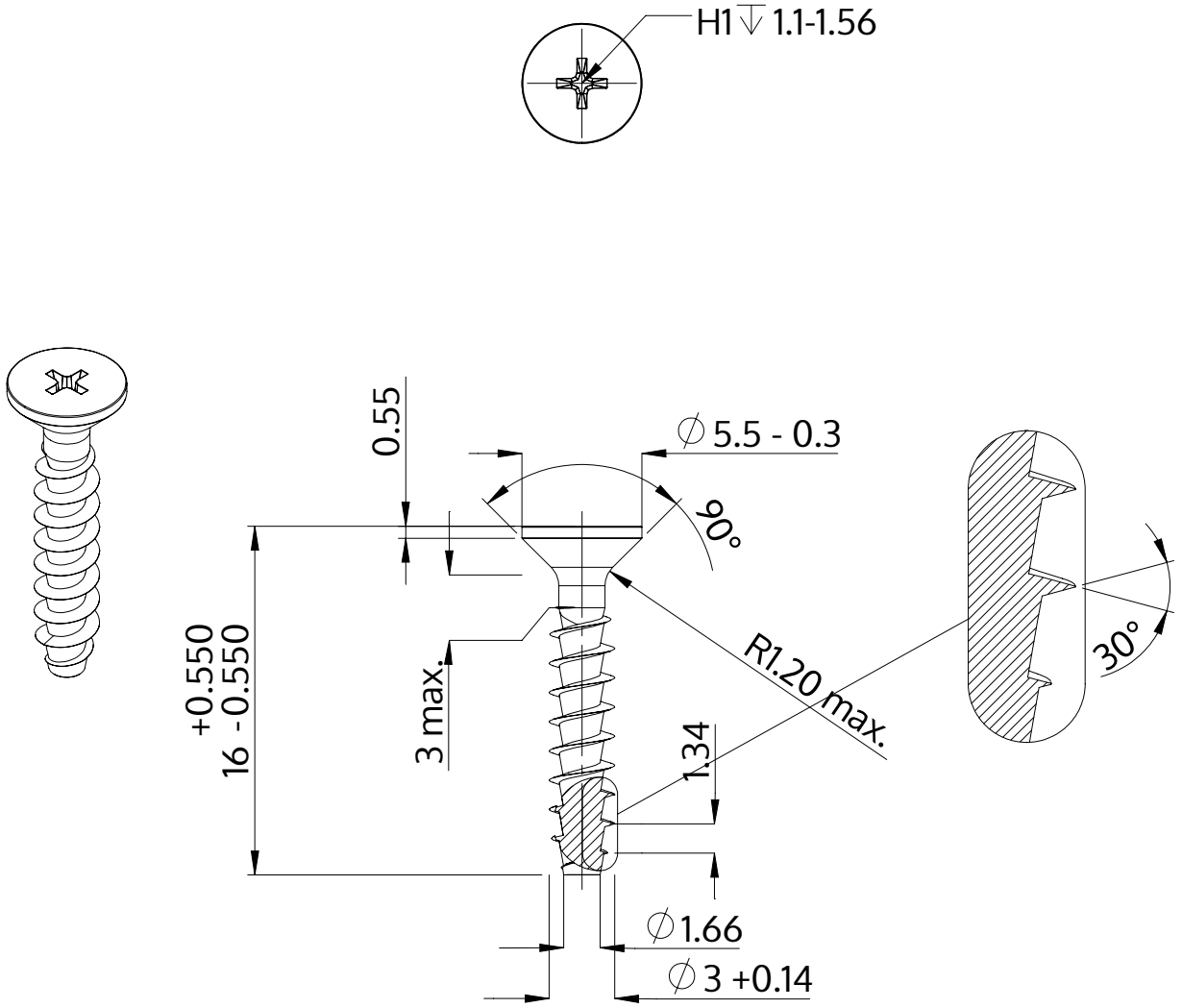

Beskrivning	STP33A 3.0x16.0 - H1
Material	rostfritt stål A2
Yta	blank och passiviserad
Vikt	0.557 kg / 1000 styck

SCREWERK	**STP33A0300160E**	
Metrisk skiss A4	Skala 3:1	2024-10