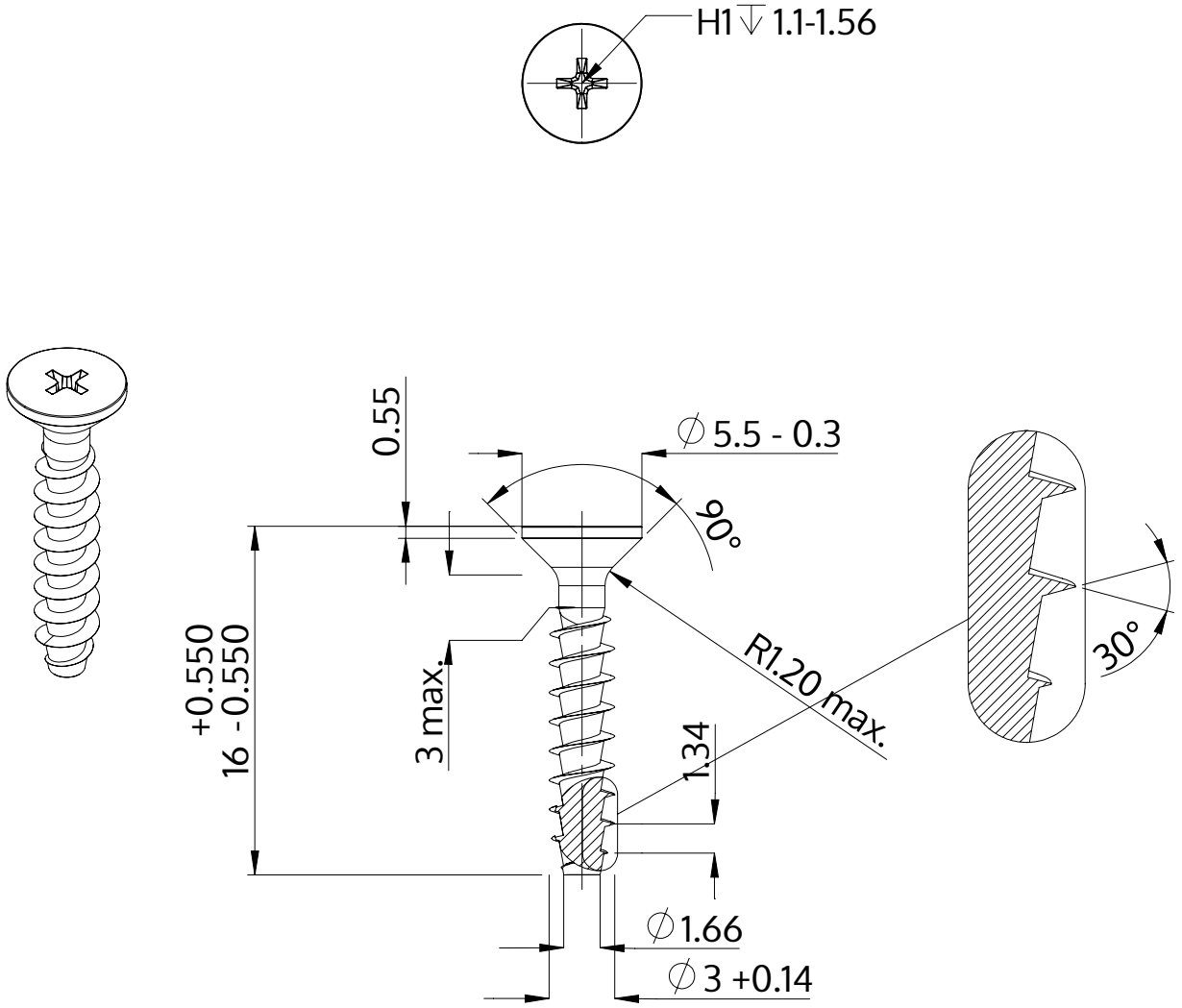

Descrição	STP33A 3.0x16.0 - H1
Material	inox A2
Superfície	Decapado e passivado
Peso	0.557 kg / 1000 peças

SCREWERK	**STP33A0300160E**	
Desenho Métrico A4	Escala 3:1	2024-10