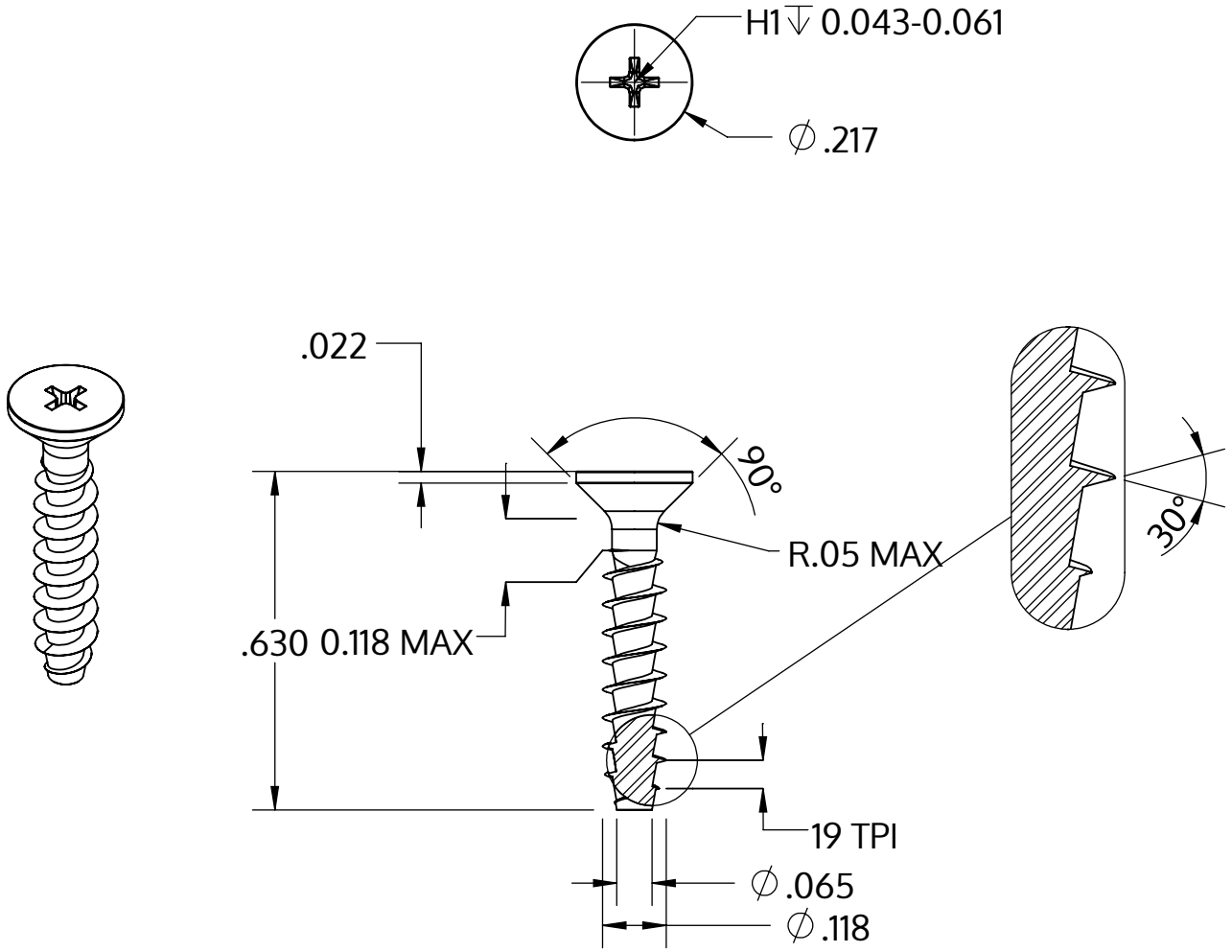

Metric size	M3 x 1.34 mm
US size (converted)	#4-19
	Tolerances [inch]
Length	+/- 0.021
Head diameter	+0 / -0.011
Head height	
Thread diameter	+0.005 / -0

Descrição	STP33A 3.0x16.0 - H1
Material	inox A2
Superfície	Decapado e passivado
Peso	0.557 kg / 1000 peças

SCREWERK	**STP33A0300160E**	
_Zoll Zeichnung Größe A	Escala 3:1	2024-10