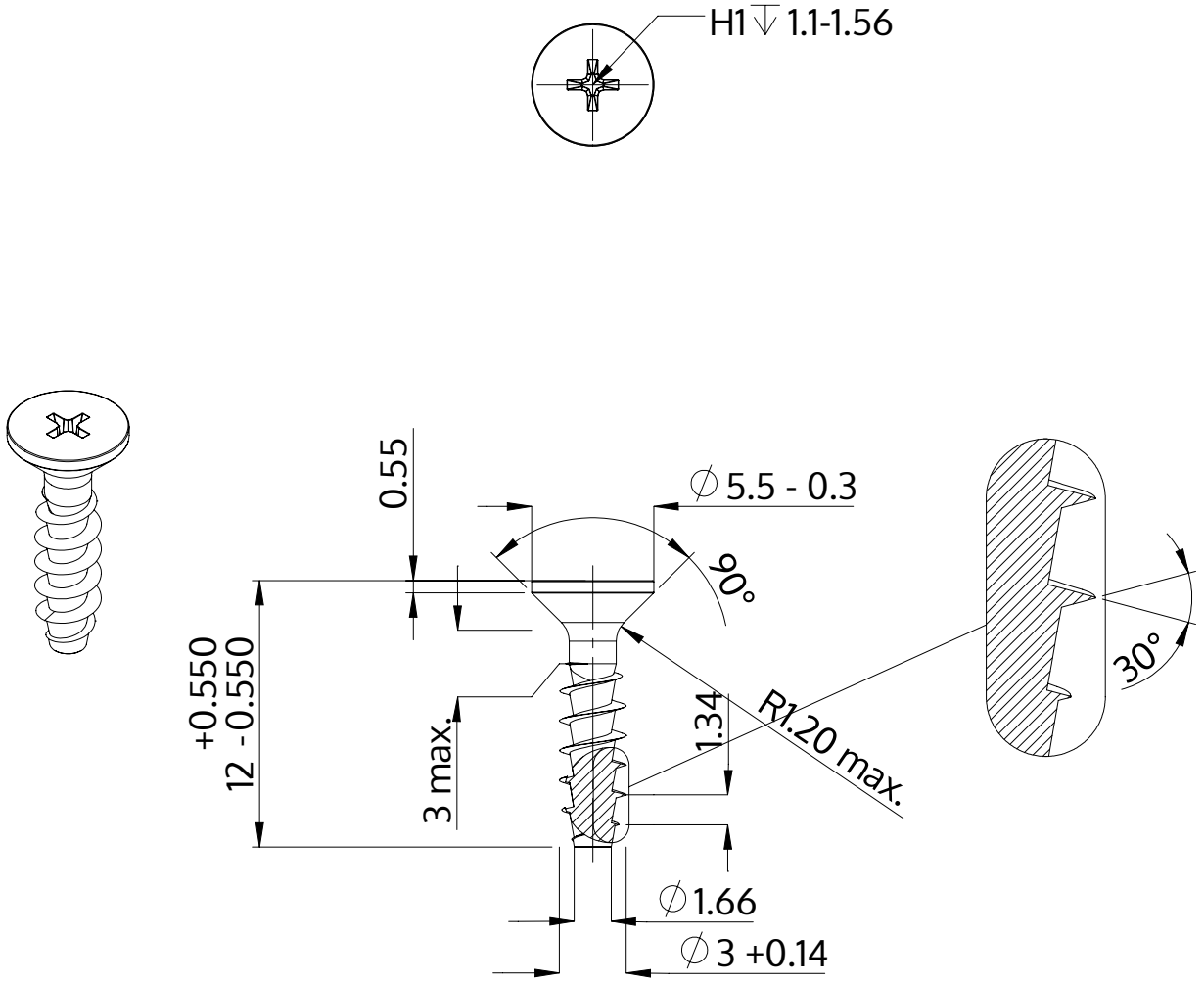

Beschreibung	STP33A 3.0x12.0 - H1
Werkstoff	Edelstahl A4
Oberfläche	blank, gebeizt und passiviert
Gewicht	0.443 kg / 1000 Stück

SCREWERK	**STP33A0300120C**	
Metrische Zeichnung A4	Skalierung None:1	2024-04