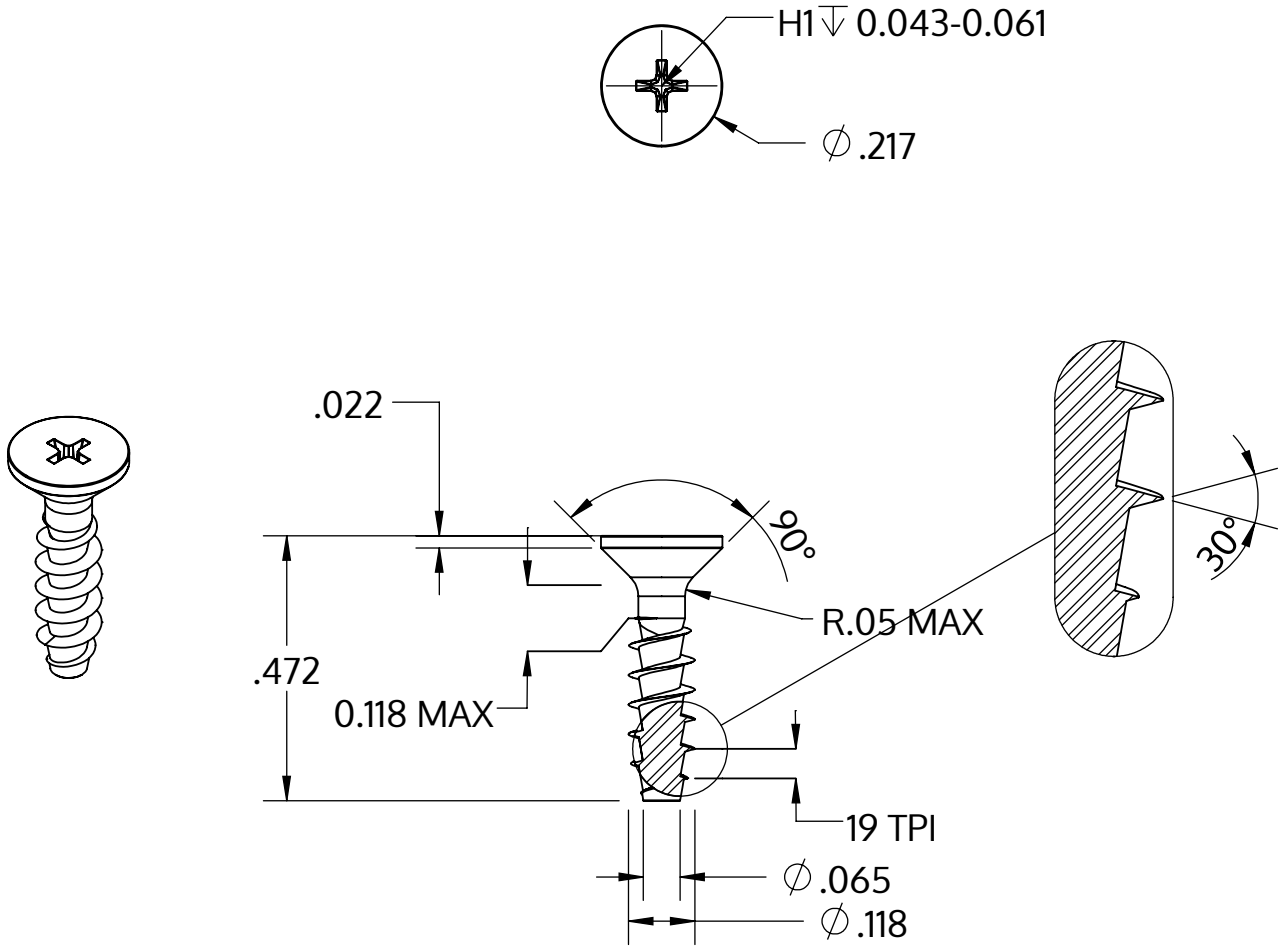


| | |
|---|---|
| Metric size | M3 x 1.34 mm |
| US size (converted) | #4-19 |
| | Tolerances [inch] |
| Length | +/- 0.021 |
| Head diameter | +0 / -0.011 |
| Head height | |
| Thread diameter | +0.005 / -0 |

| | |
|---|---|
| Beskrivning | STP33A 3.0x12.0 - H1 |
| Material | stål, härdat |
| Yta | ZnNi svart-passiviserad/Cr-VI-fri, härdad, förseglad |
| Vikt | 0.443 kg / 1000 styck |

| | | |
|---|---|---|
| SCREWERK | **STP33A0300120B** | |
| _Zoll Zeichnung Größe A | Skala 3:1 | 2024-10 |