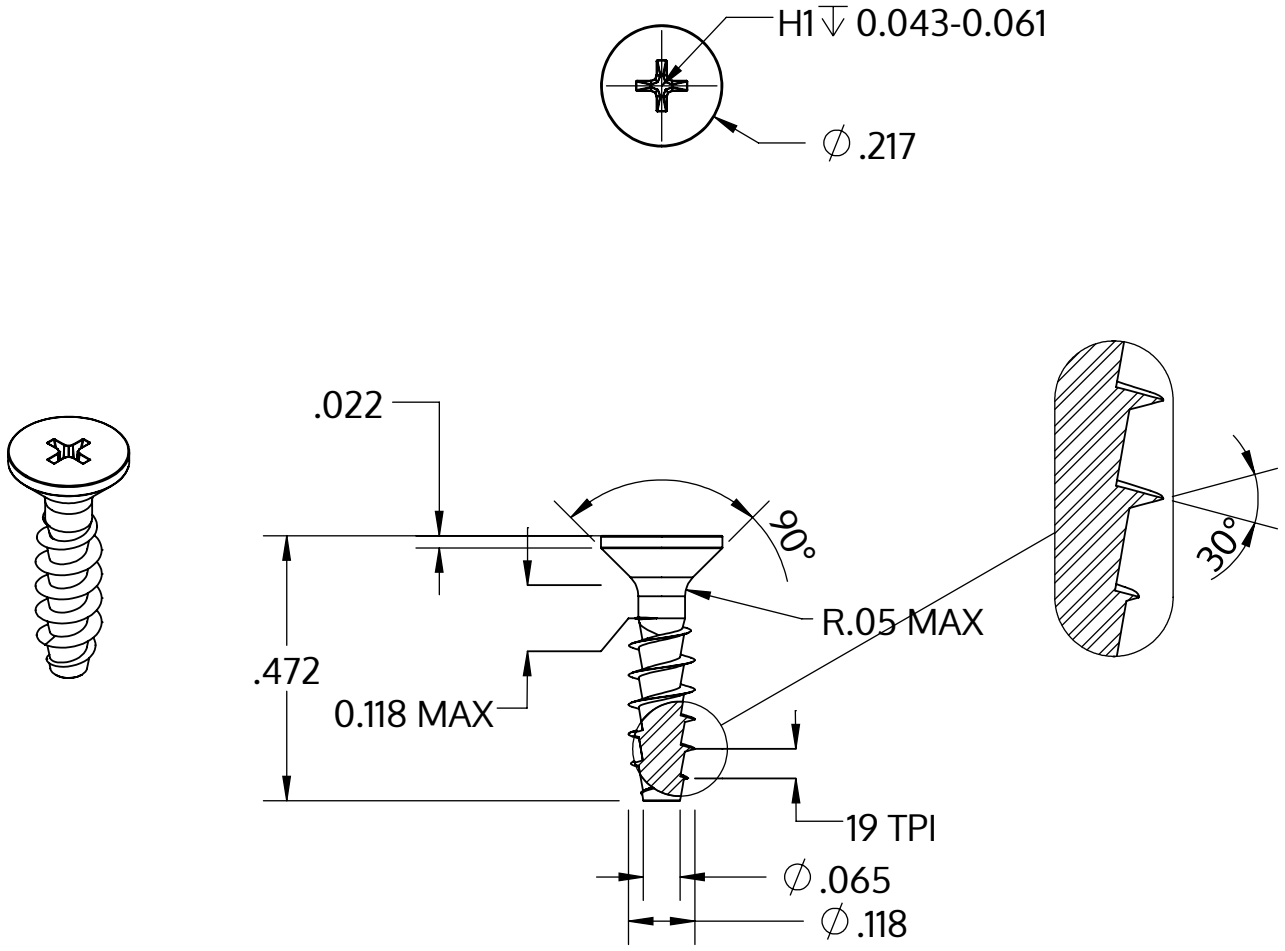

Metric size	M3 x 1.34 mm
US size (converted)	#4-19
	Tolerances [inch]
Length	+/- 0.021
Head diameter	+0 / -0.011
Head height	
Thread diameter	+0.005 / -0

Opis	STP33A 3.0x12.0 - H1
Materiał	Stal, hartowana
Powierzchnia	ZiNi czarna-pasywowana, temperowana, uszczelniona
Waga	0.443 kg / 1000 sztuk

SCREWERK	**STP33A0300120B**	
_Zoll Zeichnung Größe A	Skala 3:1	2024-10