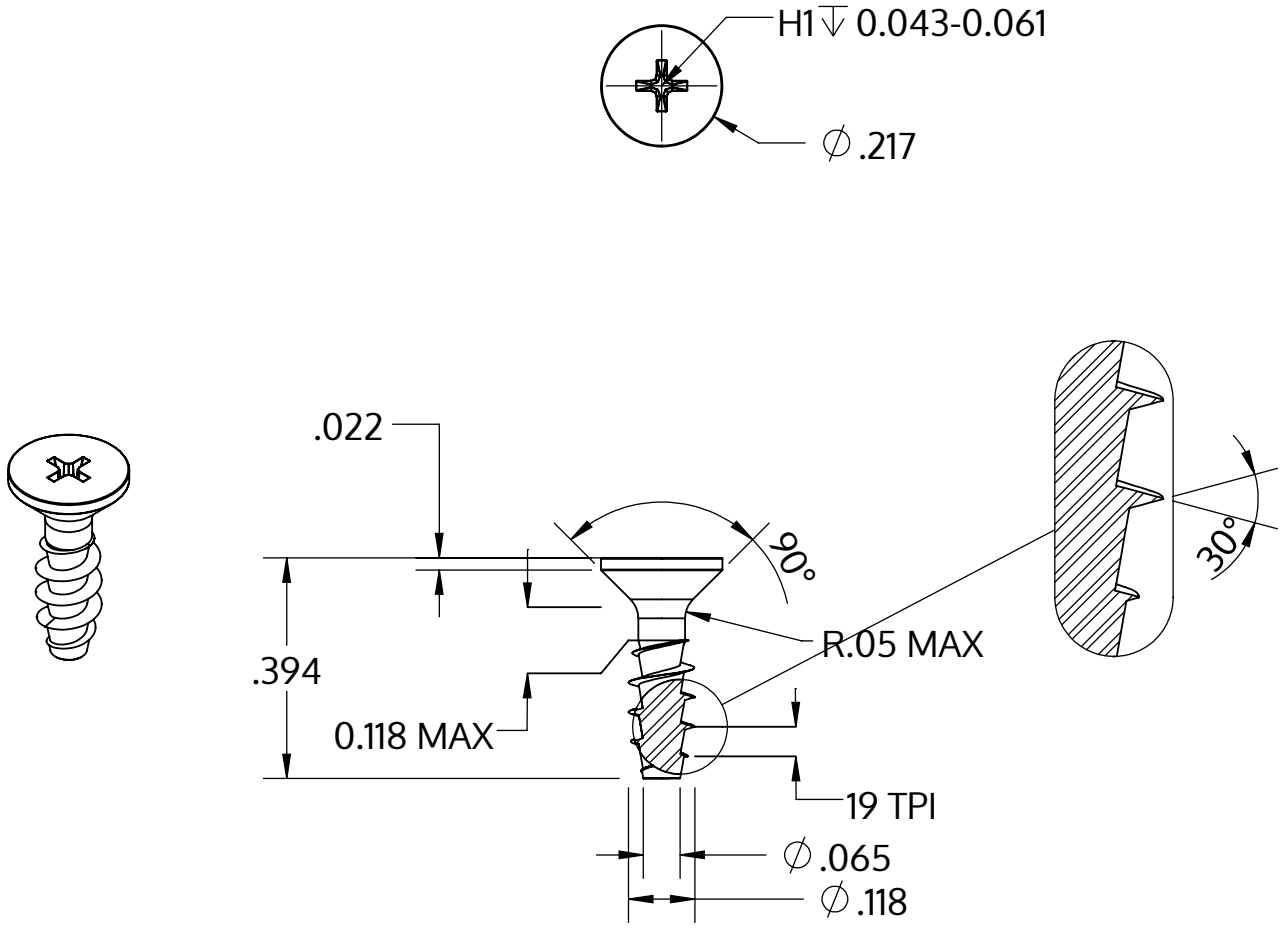

Metric size	M3 x 1.34 mm
US size (converted)	#4-19
	Tolerances [inch]
Length	+/- 0.017
Head diameter	+0 / -0.011
Head height	
Thread diameter	+0.005 / -0

Описание	STP33A 3.0x10.0 - H1
Материал	стомана, закалена
Повърхност	Цинково покритие 5-7 µm,топлинна обработка, синьо / прозрачно пасивиране
Тегло	0.385 kg / 1000 Бройка

SCREWERK	**STP33A0300100S**	
_Zoll Zeichnung Größe A	Мащаб 3:1	2024-10