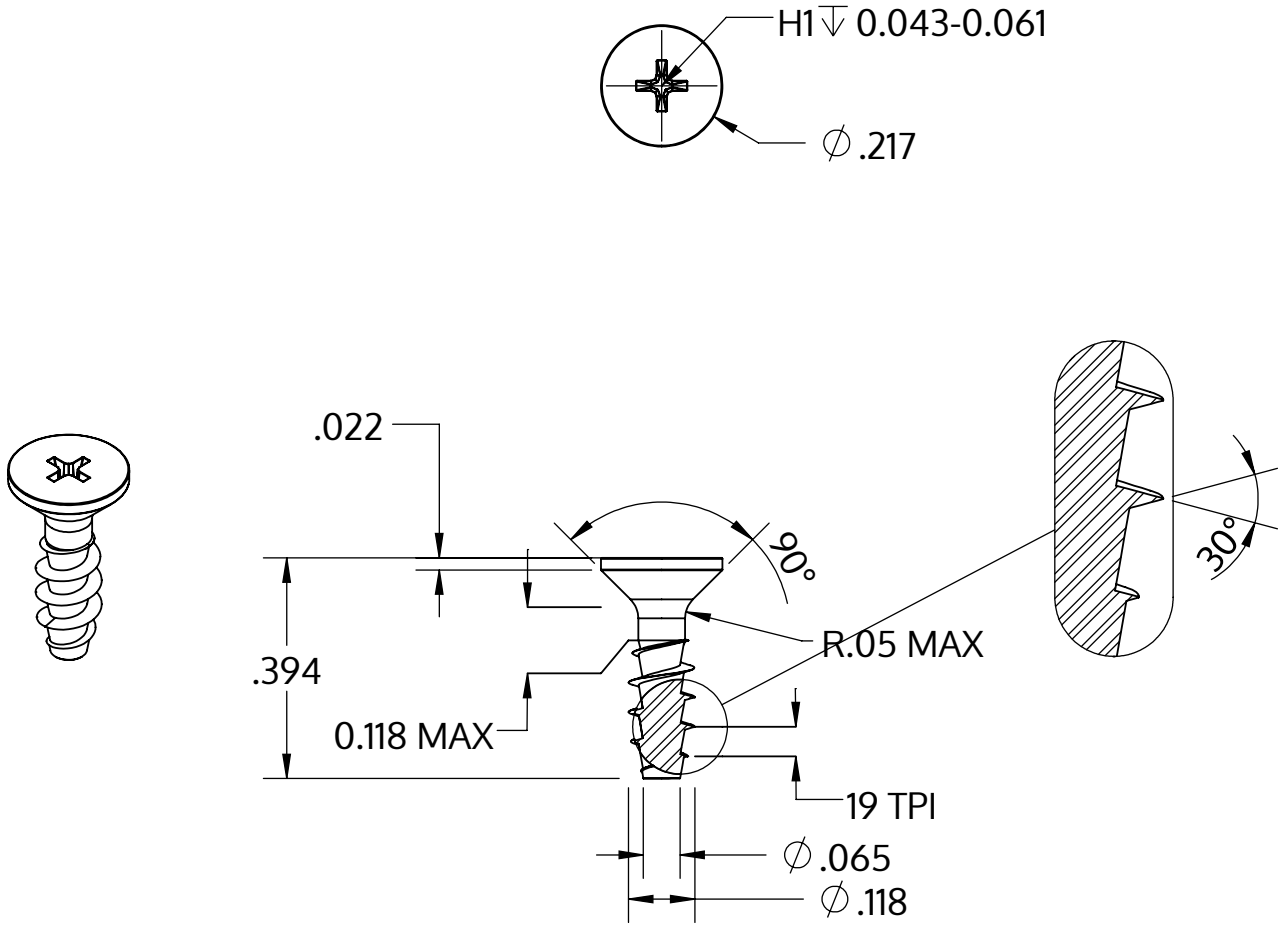

Metric size	M3 x 1.34 mm
US size (converted)	#4-19
	Tolerances [inch]
Length	+/- 0.017
Head diameter	+0 / -0.011
Head height	
Thread diameter	+0.005 / -0

Beskrivelse	STP33A 3.0x10.0 - H1
Materiale	Stål, forædlet
Overflade	ZnNi sort-passiveret, tempret, forseglet
Vægt	0.385 kg / 1000 stykke

SCREWERK	**STP33A0300100B**	
_Zoll Zeichnung Größe A	Skalering None:1	2024-04