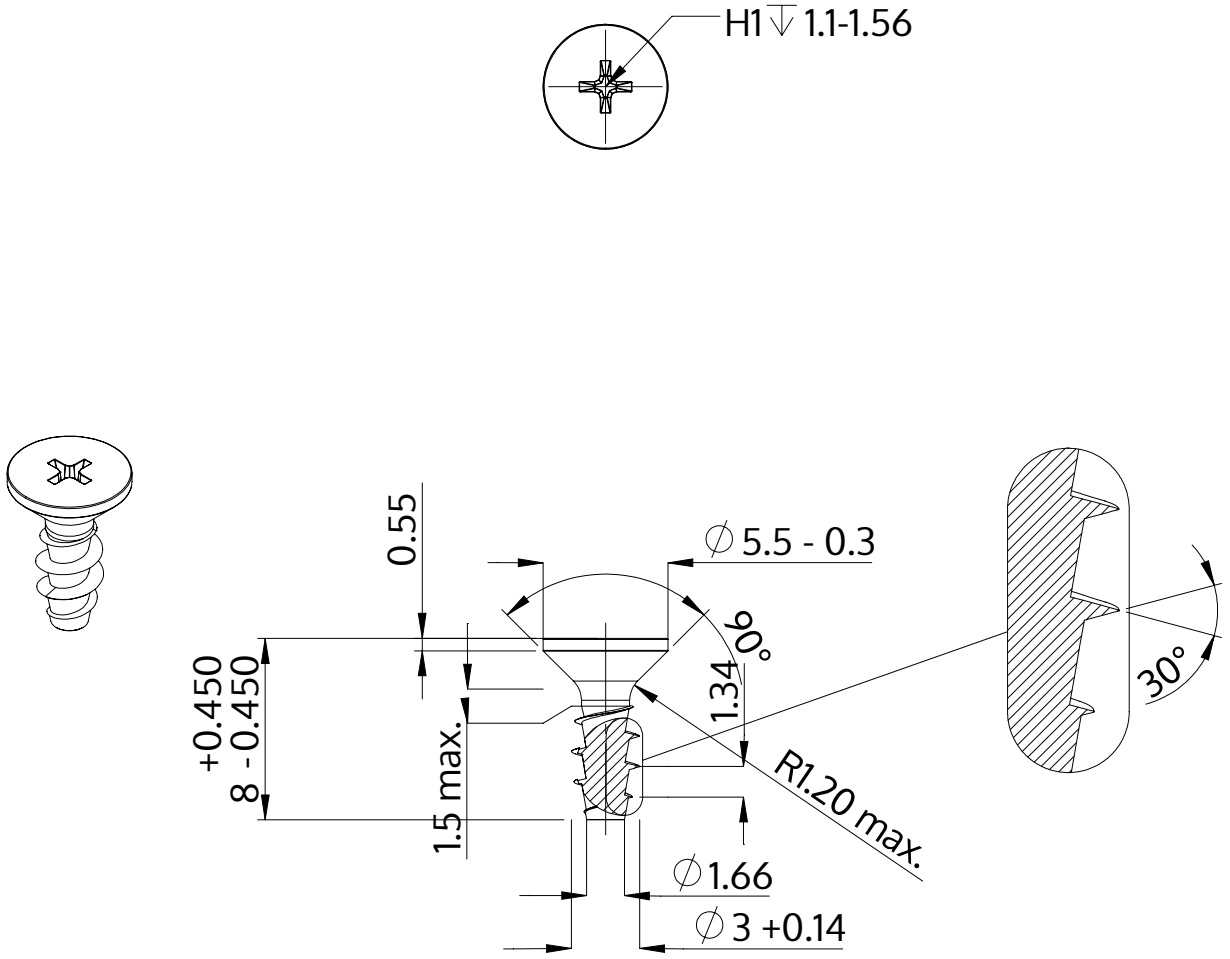

Beskrivelse	STP33A 3.0x8.0 - H1
Materiale	Stål, forædlet
Overflade	ZnNi sort-passiveret, tempret, forseglet
Vægt	0.328 kg / 1000 stykke

SCREWERK	**STP33A0300080B**	
Metrisk tegning A4	Skalering 3:1	2024-10