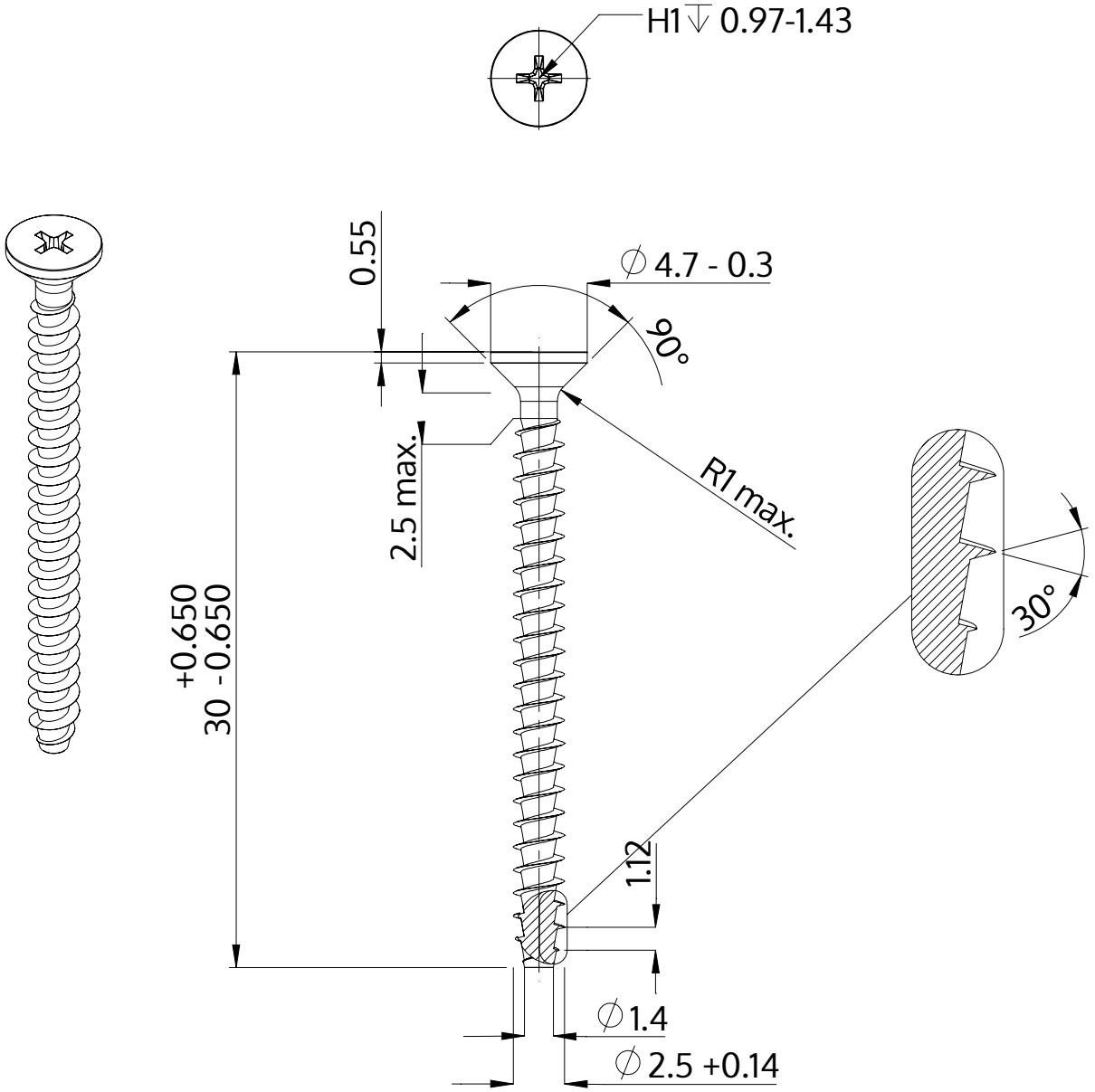

Beskrivelse	STP33A 2.5x30.0 - H1
Materiale	Stål, forædlet
Overflade	galvaniseret 5-7 µm, tempret, blå / transparent passiveret
Vægt	0.687 kg / 1000 stykke

SCREWERK	**STP33A0250300S**	
Metrisk tegning A4	Skalering 3:1	2024-10