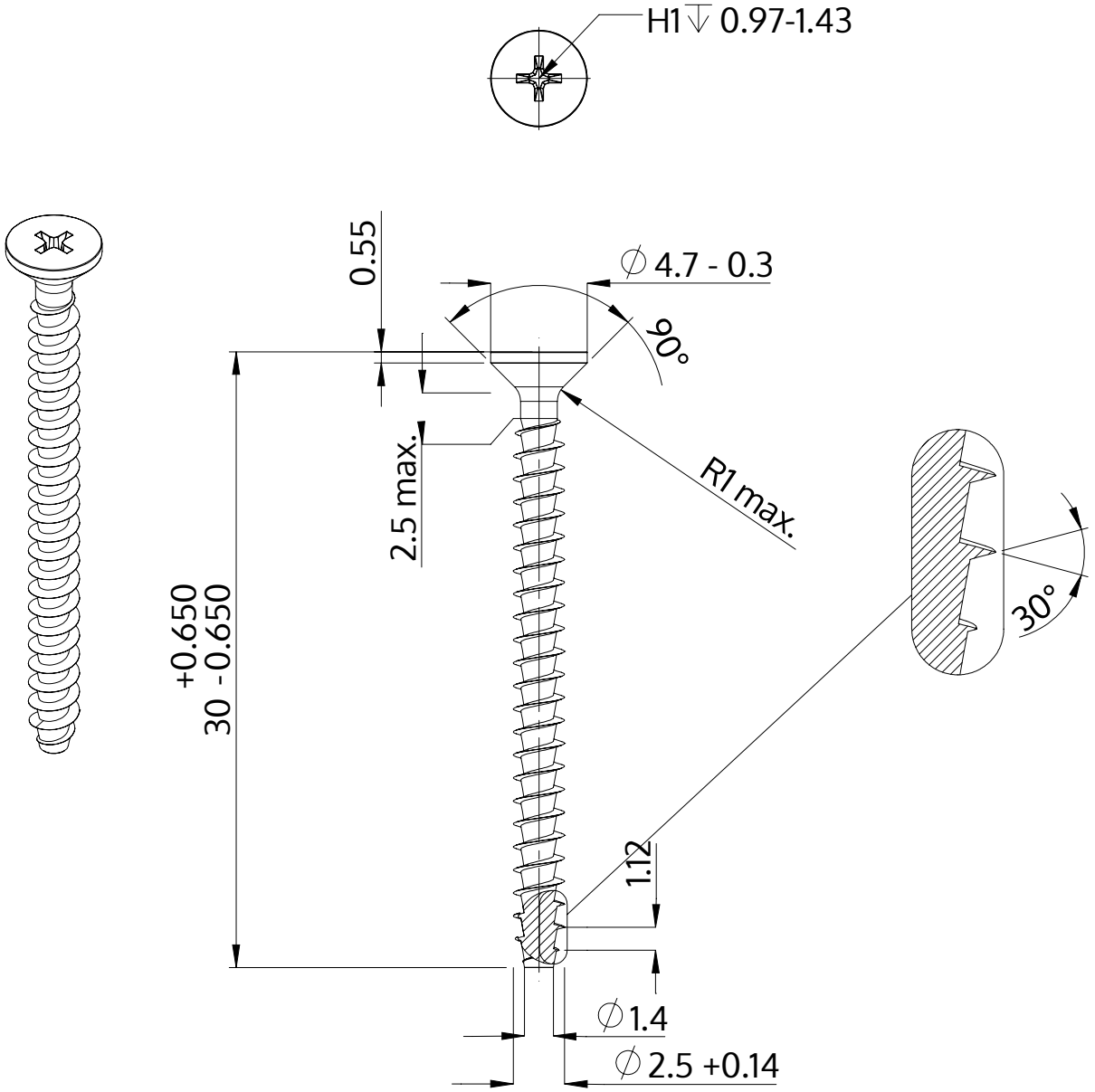

Açıklaması	STP33A 2.5x30.0 - H1
Malzeme	Paslanmaz Çelik A2
Kaplama	Parlak, cilalanmış ve pasifleştirilmiştir
Ağırlık	0.687 kg / 1000 Adet

SCREWERK	**STP33A0250300E**	
Metrik çizim A4	Ölçeklendirme None:1	2024-04