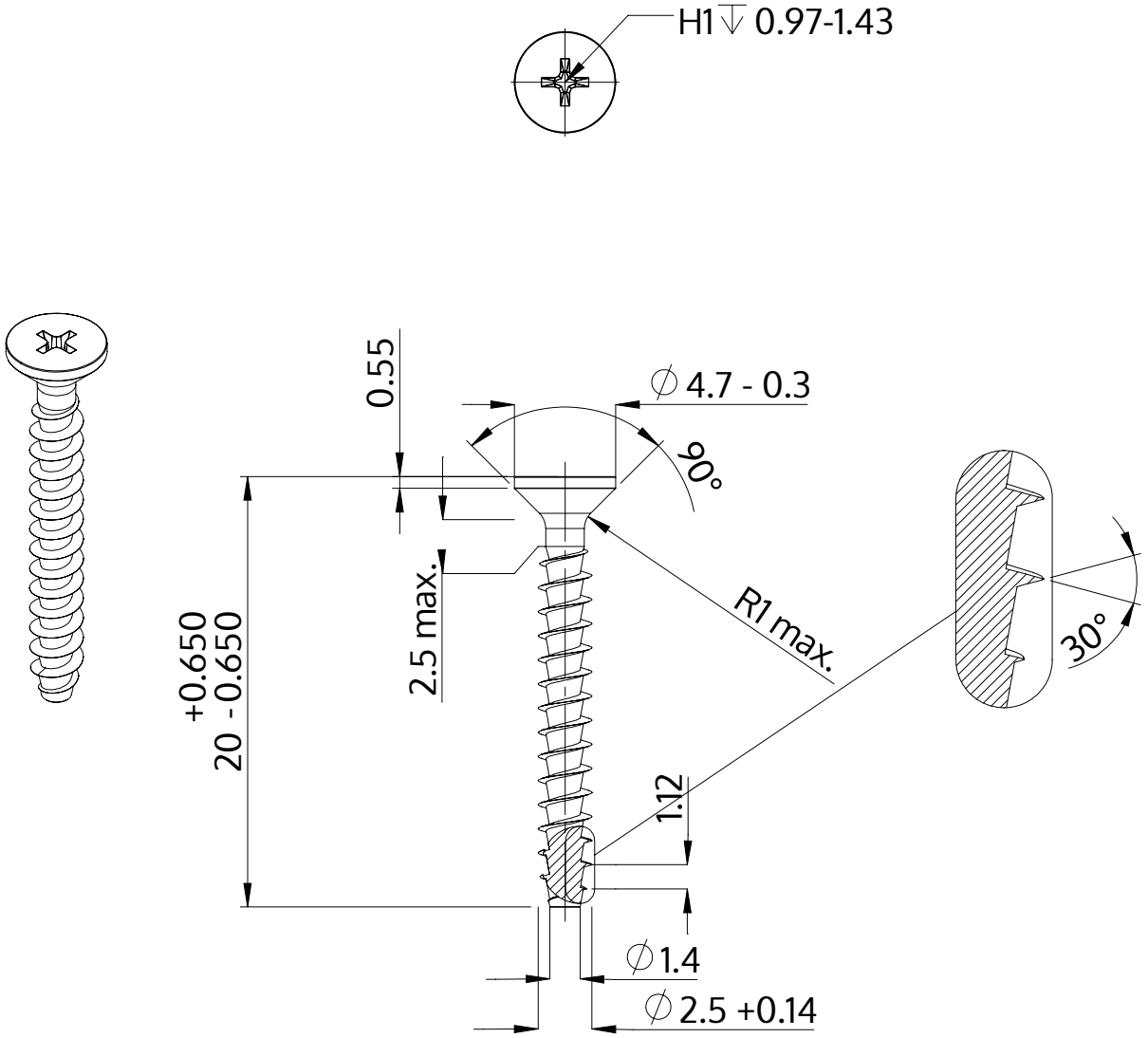

Descrizione	STP33A 2.5x20.0 - H1
Materiale	acciaio, temprato
Superficie	zincato 5-7 micron, ricotto, blu / trasparente passivato
Peso	0.482 kg / 1000 pezzi

SCREWERK	**STP33A0250200S**	
Disegno metrico A4	Scala 3:1	2024-10