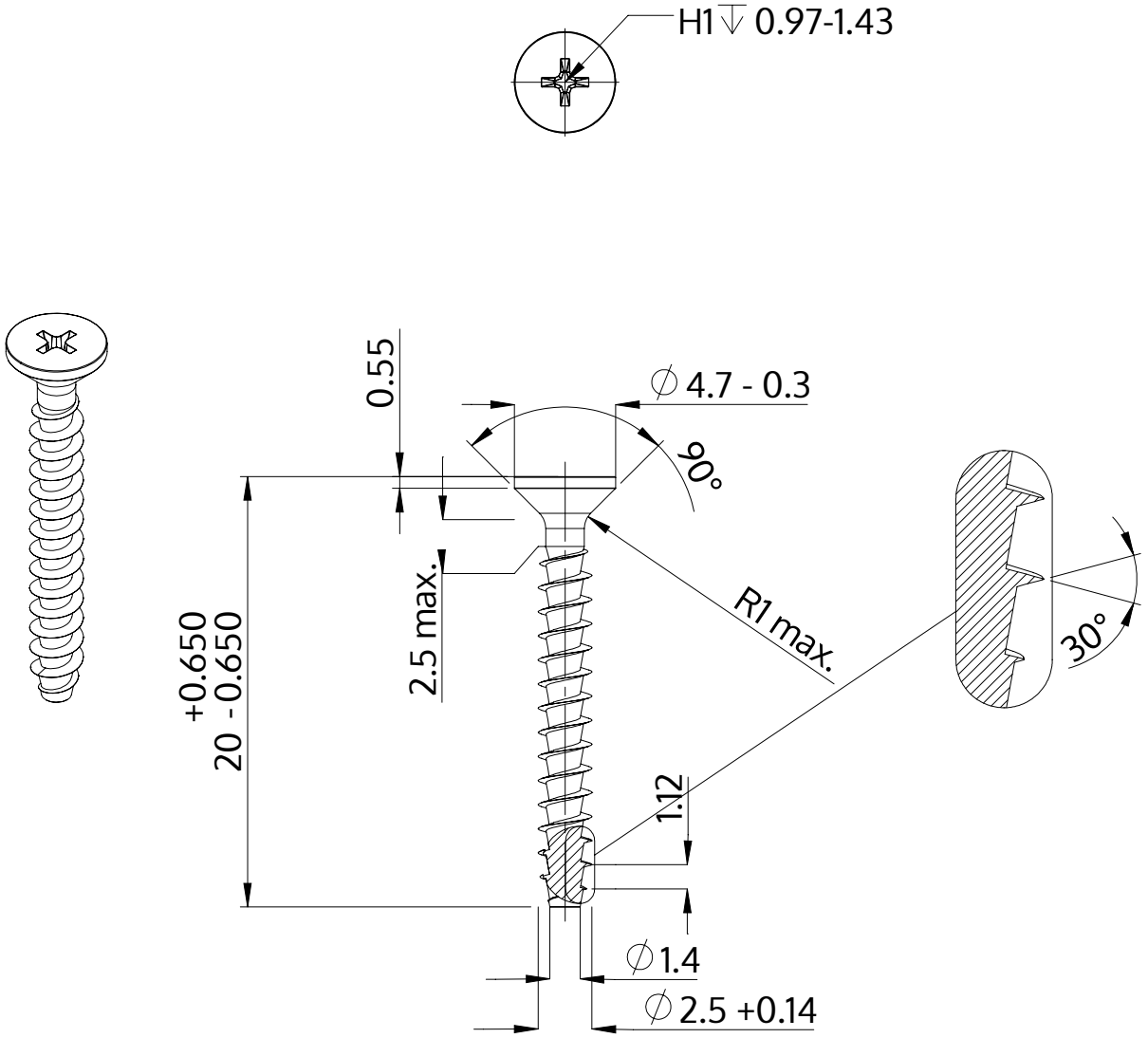

Beschrijving	STP33A 2.5x20.0 - H1
Materiaal	roestvrij staal A2
Oppervlak	blank, geetst en gepassieveerd
Gewicht	0.482 kg / 1000 stuk

SCREWERK	**STP33A0250200E**	
Metrische tekening A4	Schaal 3:1	2024-10