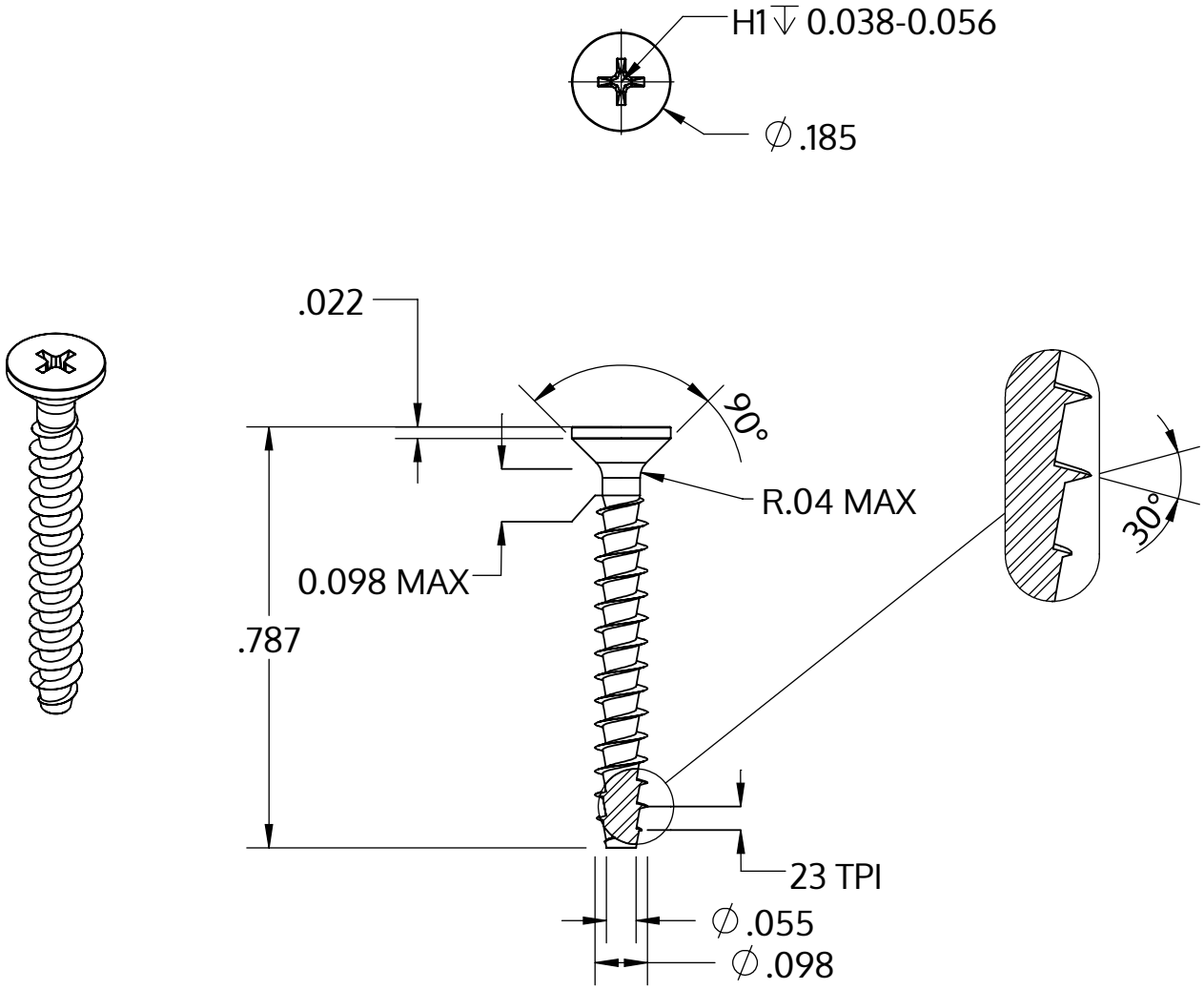

Metric size	M2.5 x 1.12 mm
US size (converted)	#3-23
	Tolerances [inch]
Length	+/- 0.025
Head diameter	+0 / -0.011
Head height	
Thread diameter	+0.005 / -0

Описание	STP33A 2.5x20.0 - H1
Материал	Нержавеющая сталь A2
Поверхность	Светлый отжиг и пассивация
Вес	0.482 kg / 1000 Штука

SCREWERK	**STP33A0250200E**	
_Zoll Zeichnung Größe A	Шкала 3:1	2024-10