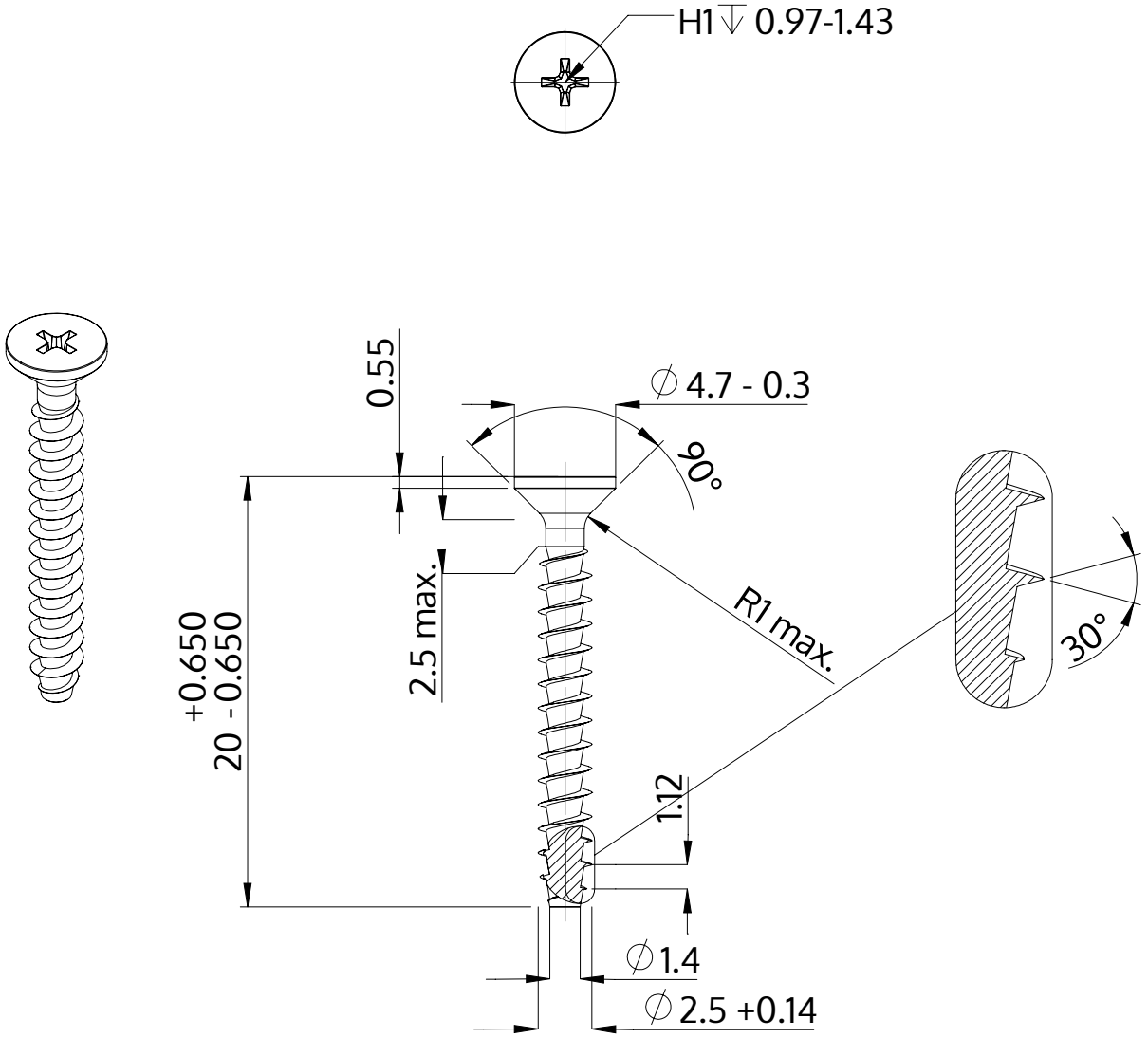

Description	STP33A 2.5x20.0 - H1
Matière	acier inoxydable A2
Surface	brillant décapé et passivé
Poids	0.482 kg / 1000 Unité

SCREWERK	**STP33A0250200E**	
Dessin métrique A4	Redimensionner None:1	2024-05