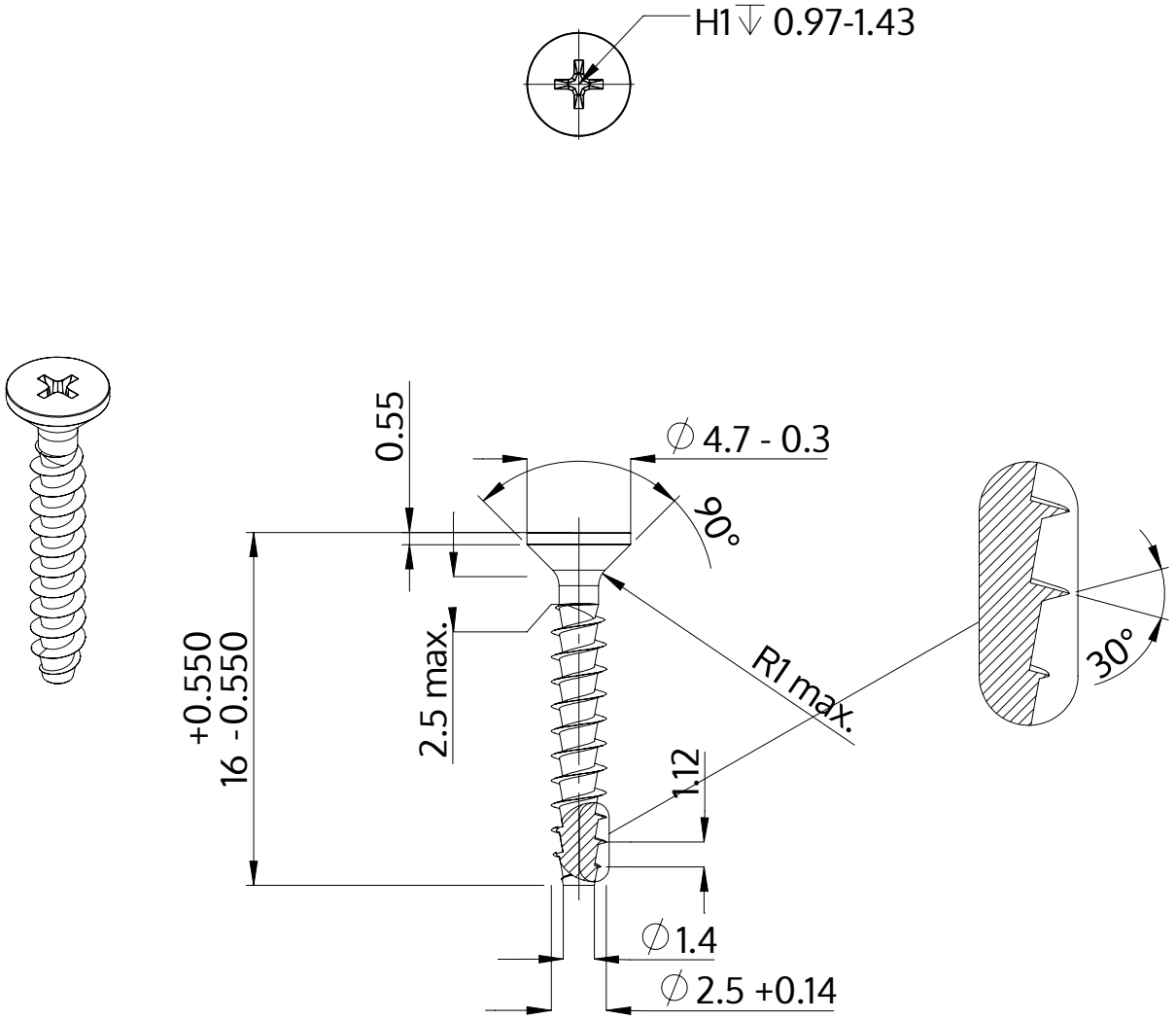


| | |
|---|---|
| Beskrivelse | STP33A 2.5x16.0 - H1 |
| Materiale | Stål, forædlet |
| Overflade | galvaniseret 5-7 µm, tempret, blå / transparent passiveret |
| Vægt | 0.400 kg / 1000 stykke |

| | | |
|---|---|---|
| SCREWERK | **STP33A0250160S** | |
| Metrisk tegning A4 | Skalering 3:1 | 2024-10 |