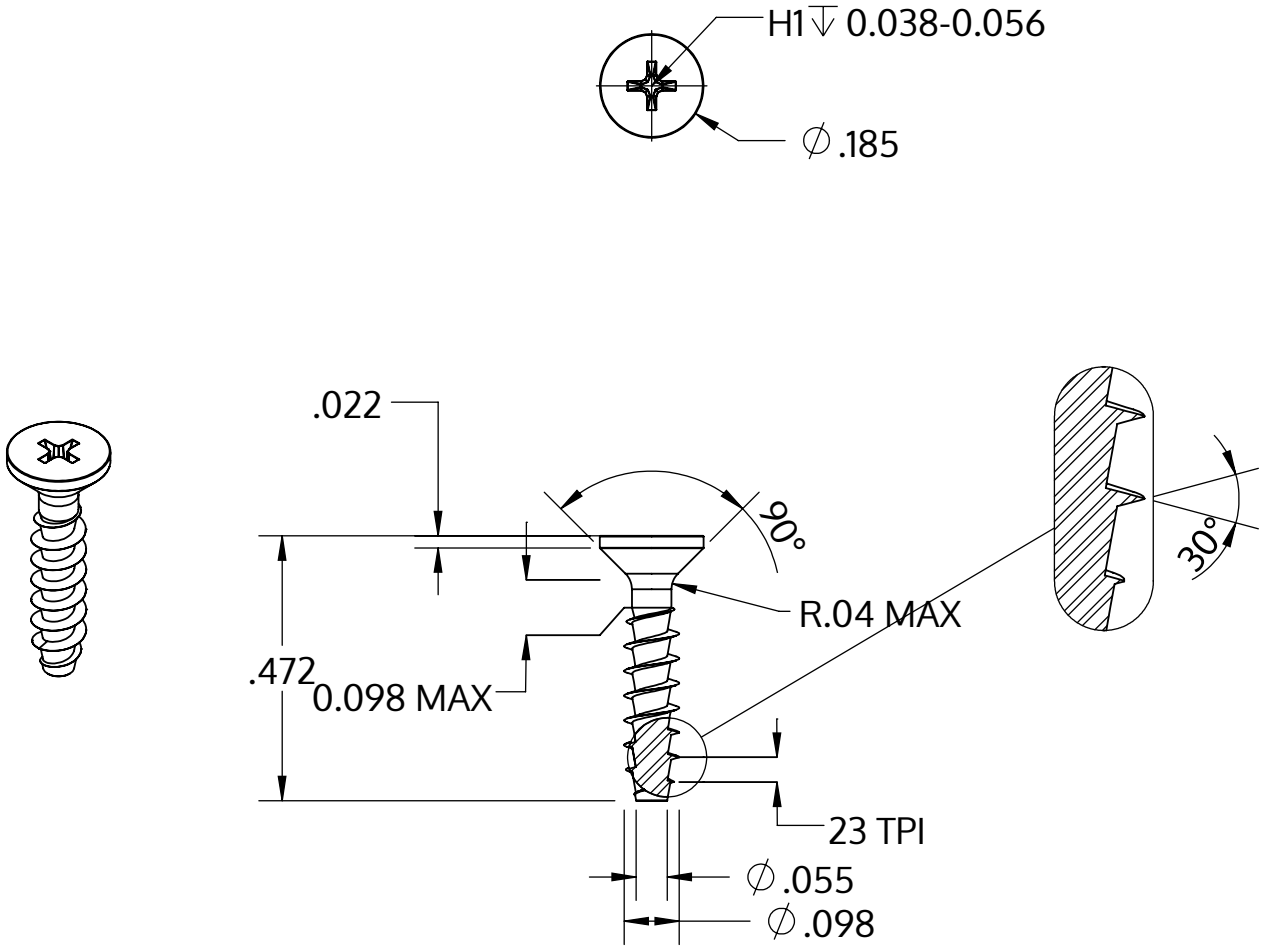

Metric size	M2.5 x 1.12 mm
US size (converted)	#3-23
	Tolerances [inch]
Length	+/- 0.021
Head diameter	+0 / -0.011
Head height	
Thread diameter	+0.005 / -0

Beschreibung	STP33A 2.5x12.0 - H1
Werkstoff	Stahl, vergütet
Oberfläche	verzinkt 5-7 µm, getempert, blau / transparent passiviert
Gewicht	0.318 kg / 1000 Stück

SCREWERK	**STP33A0250120S**	
Zoll Zeichnung Größe A	Skalierung 3:1	2024-10