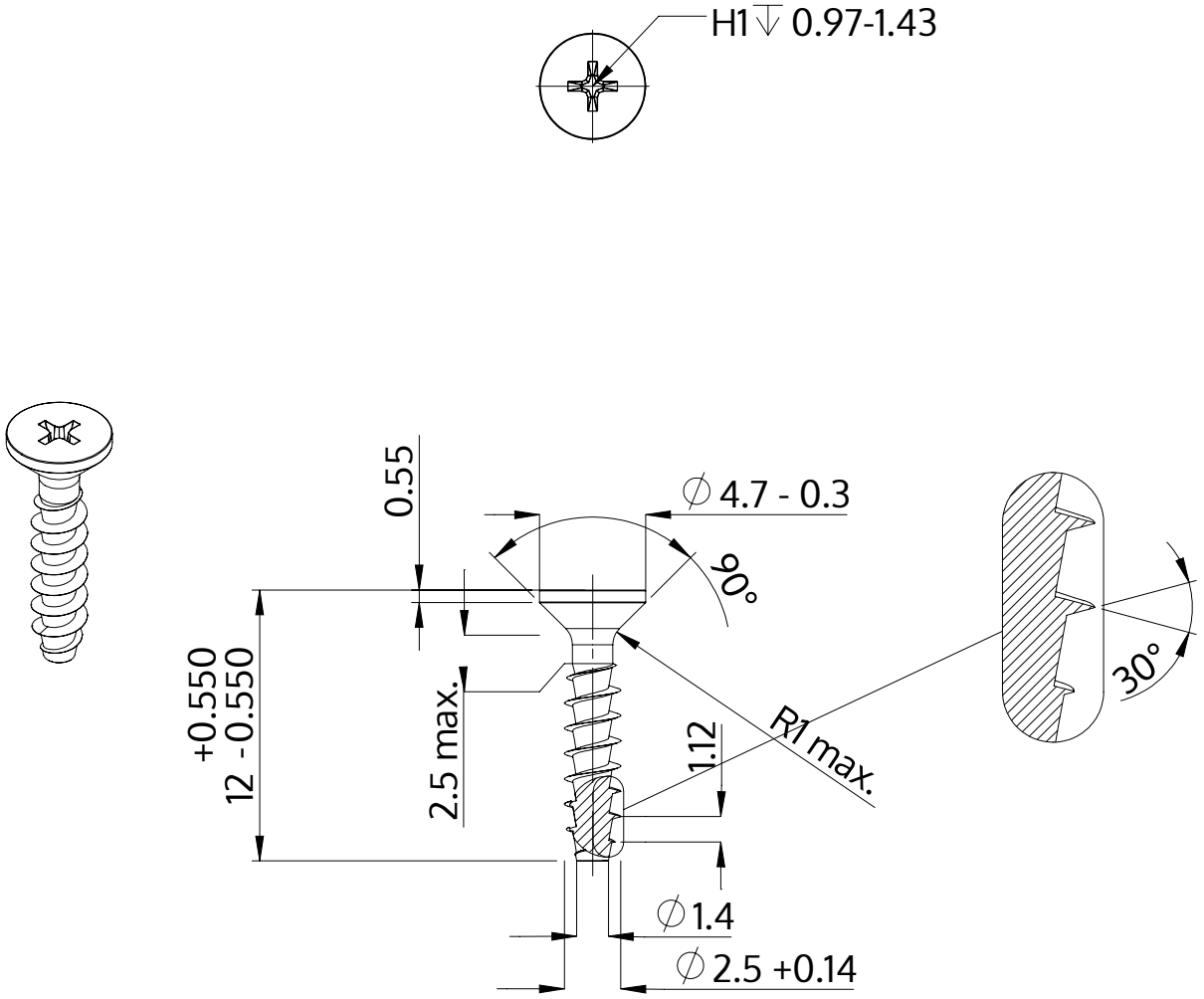

Descripción	STP33A 2.5x12.0 - H1
Material	Acero Inoxidable A2
Superficie	Laminado brillante, barnizado y pasivado
Peso	0.318 kg / 1000 Piezas

SCREWERK	**STP33A0250120E**	
Diseño métrico	Escalada 3:1	2024-10