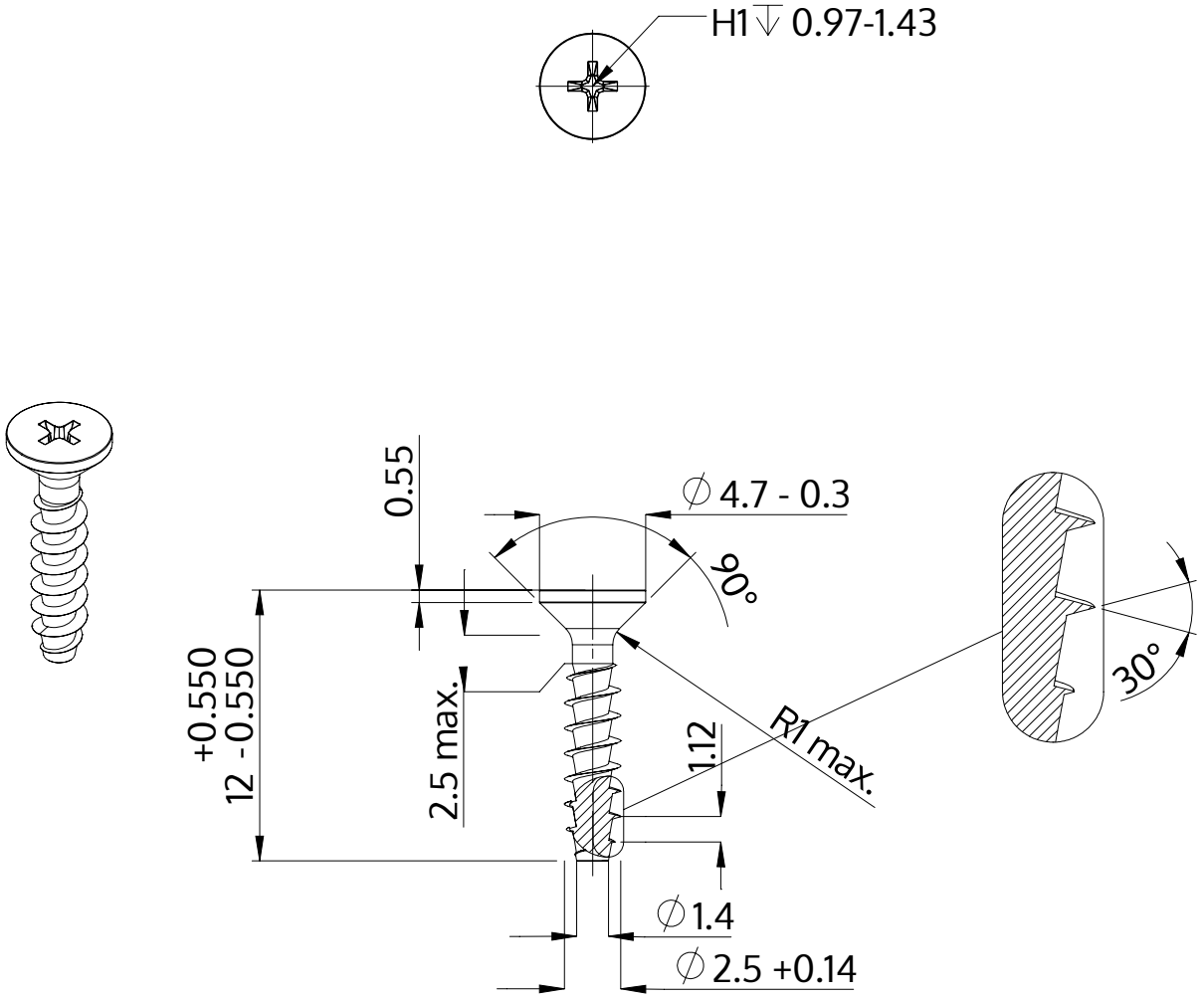

Описание	STP33A 2.5x12.0 - H1
Материал	неръждаема стомана A2
Повърхност	гланциран, полиран, пасиваран
Тегло	0.318 kg / 1000 Бройка

SCREWERK	**STP33A0250120E**	
Метричен дизайн A4	Мащаб 3:1	2024-10