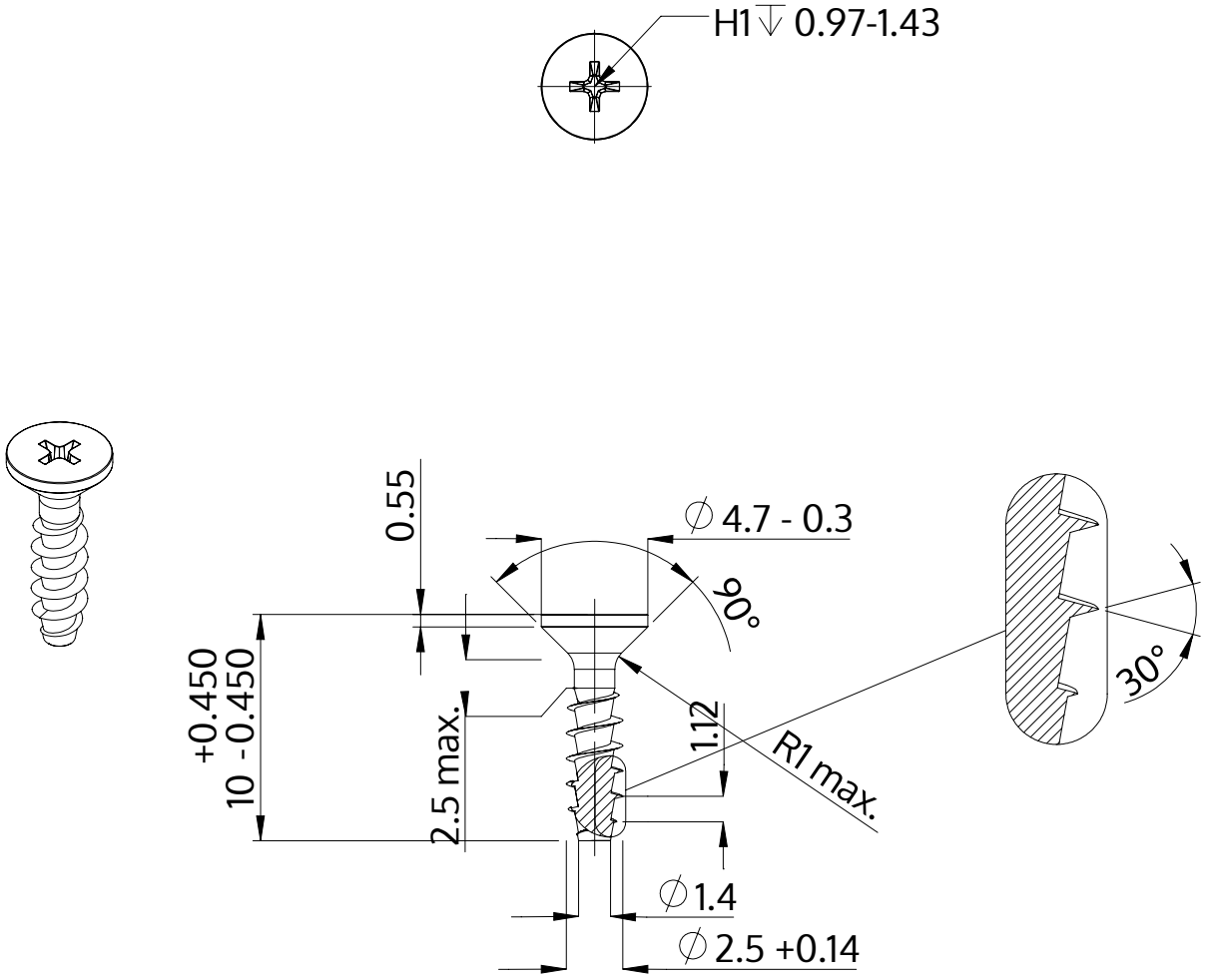

Descriere	STP33A 2.5x10.0 - H1
Material	oţel inoxidabil A2
Exterior	neacoperit, murat și pasivat
Greutate	0.277 kg / 1000 unități

SCREWERK	**STP33A0250100E**	
Desen metric A4	Scalarea 3:1	2024-10