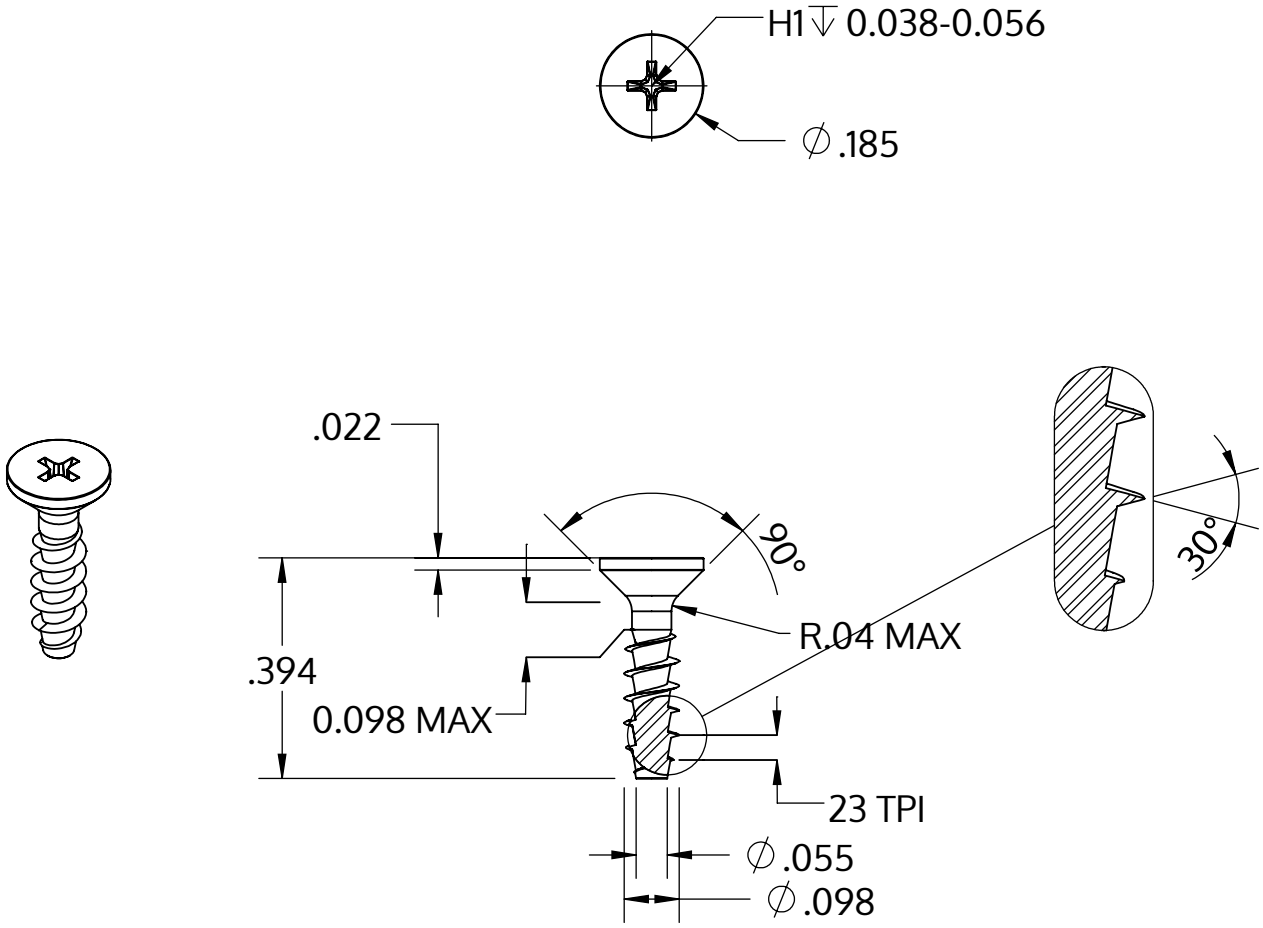

Metric size	M2.5 x 1.12 mm
US size (converted)	#3-23
	Tolerances [inch]
Length	+/- 0.017
Head diameter	+0 / -0.011
Head height	
Thread diameter	+0.005 / -0

Descriere	STP33A 2.5x10.0 - H1
Material	oţel inoxidabil A2
Exterior	neacoperit, murat și pasivat
Greutate	0.277 kg / 1000 unități

SCREWERK	**STP33A0250100E**	
_Zoll Zeichnung Größe A	Scalarea 3:1	2024-10