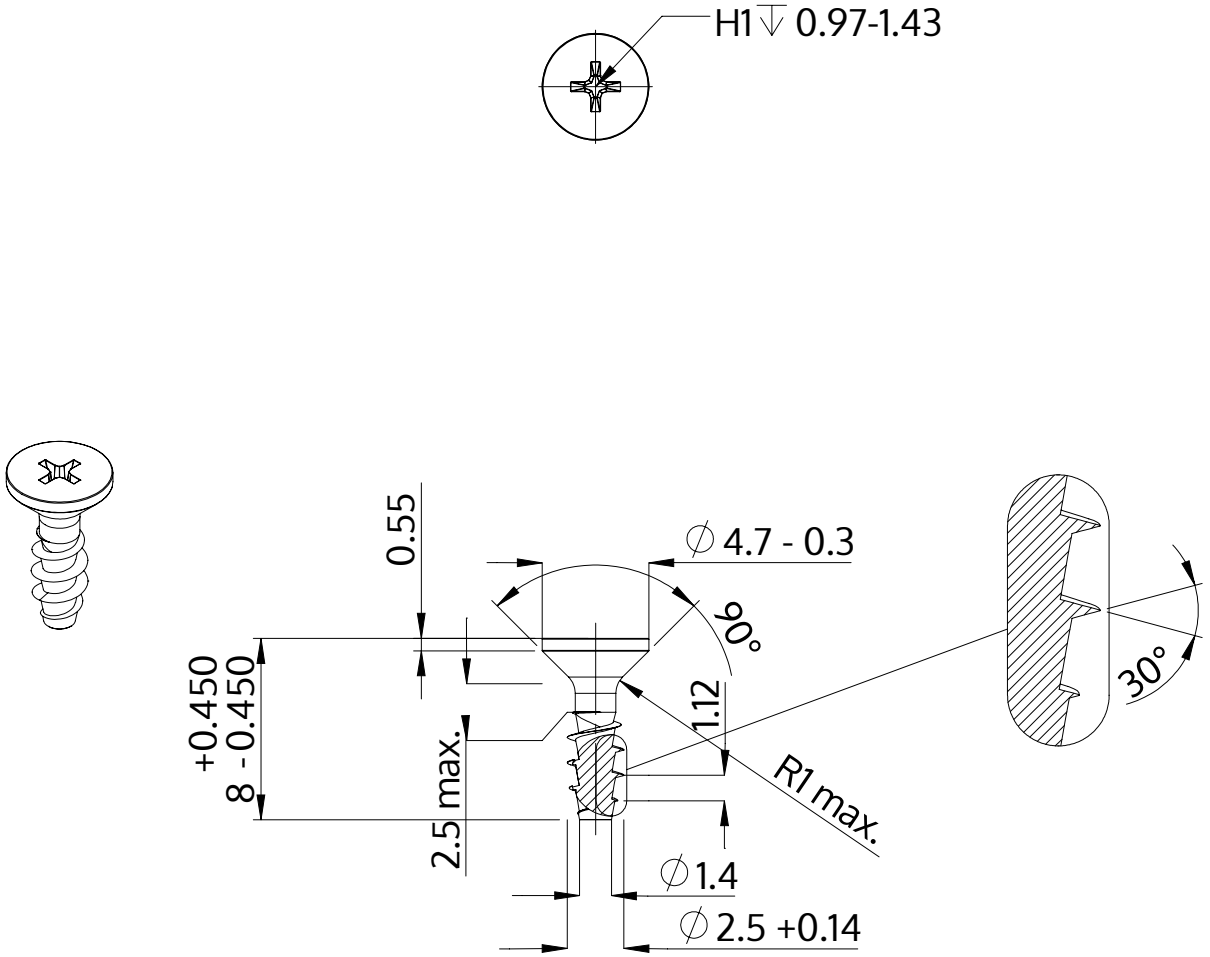

Beskrivelse	STP33A 2.5x8.0 - H1
Materiale	Ædelstål A2
Overflade	blank, bejdset og passiveret
Vægt	0.236 kg / 1000 stykke

SCREWERK	**STP33A0250080E**	
Metrisk tegning A4	Skalering 3:1	2024-10