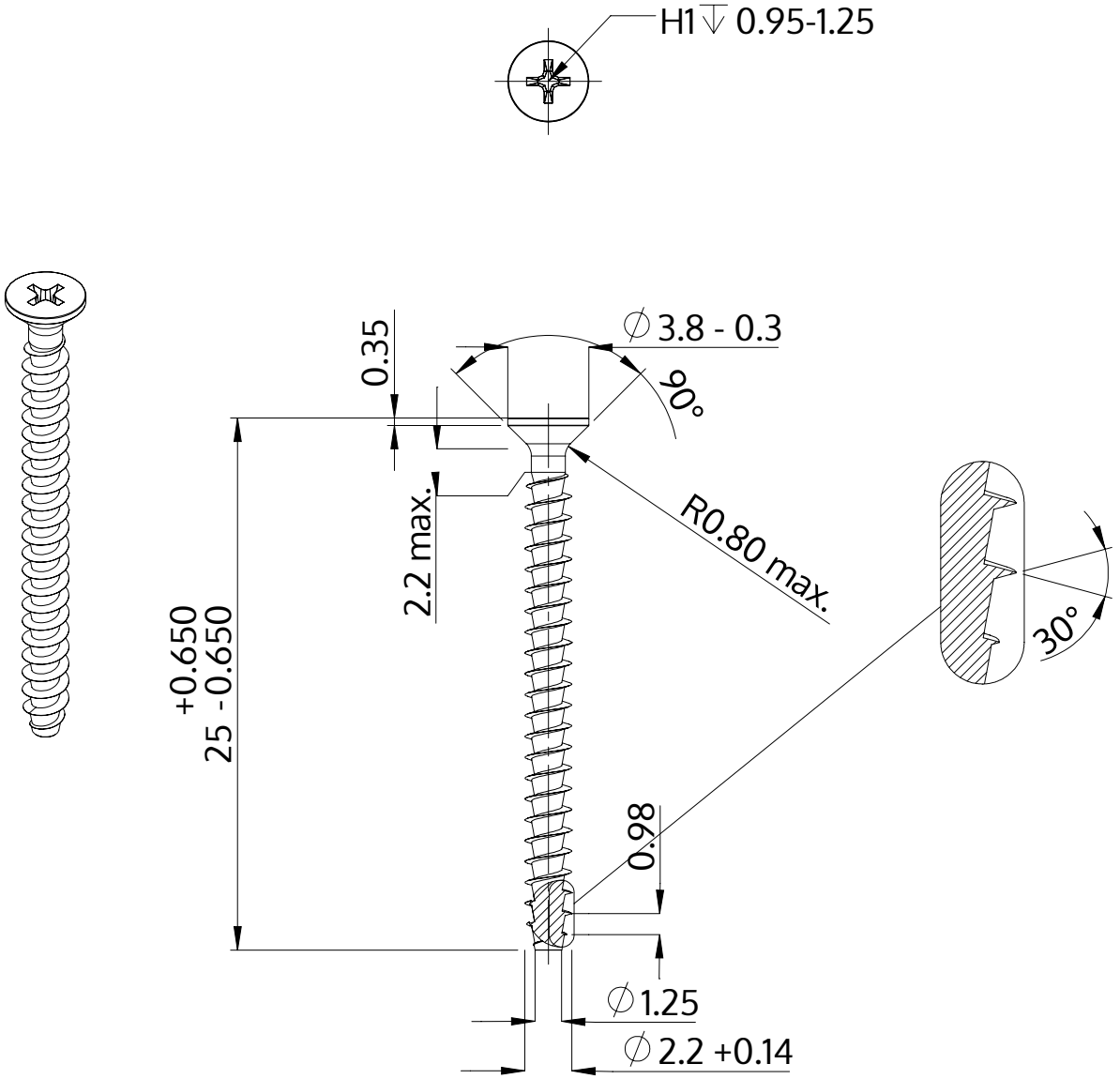

Descrição	STP33A 2.2x25.0 - H1
Material	inox A2
Superfície	Decapado e passivado
Peso	0.428 kg / 1000 peças

SCREWERK	**STP33A0220250E**	
Desenho Métrico A4	Escala None:1	2024-04