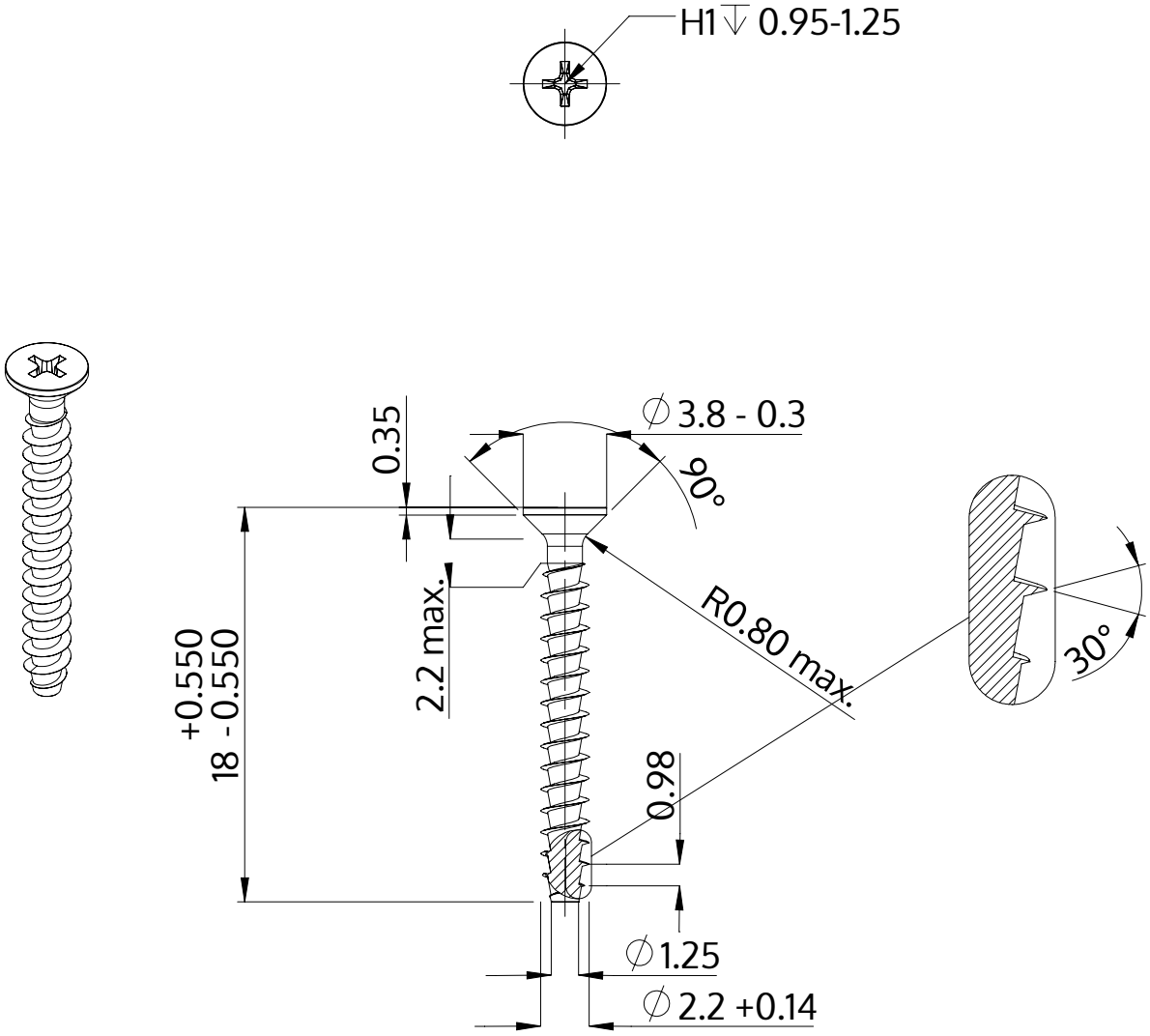

Beskrivelse	STP33A 2.2x18.0 - H1
Materiale	Stål, forædlet
Overflade	galvaniseret 5-7 µm, tempret, blå / transparent passiveret
Vægt	0.316 kg / 1000 stykke

SCREWERK	**STP33A0220180S**	
Metrisk tegning A4	Skalering None:1	2024-04