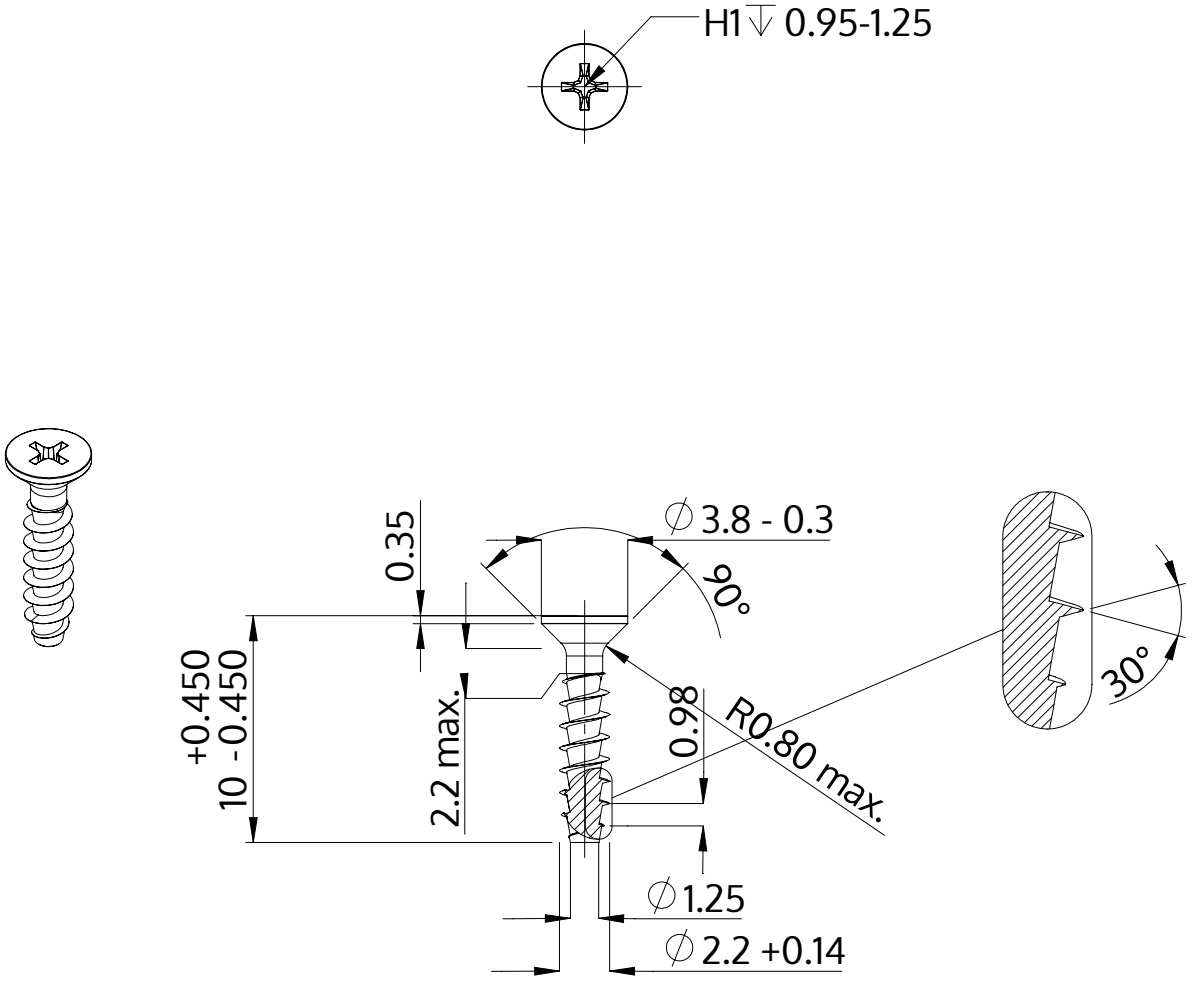

Descriere	STP33A 2.2x10.0 - H1
Material	oţel inoxidabil A2
Exterior	neacoperit, murat și pasivat
Greutate	0.189 kg / 1000 unități

SCREWERK	**STP33A0220100E**	
Desen metric A4	Scalarea 3:1	2024-10