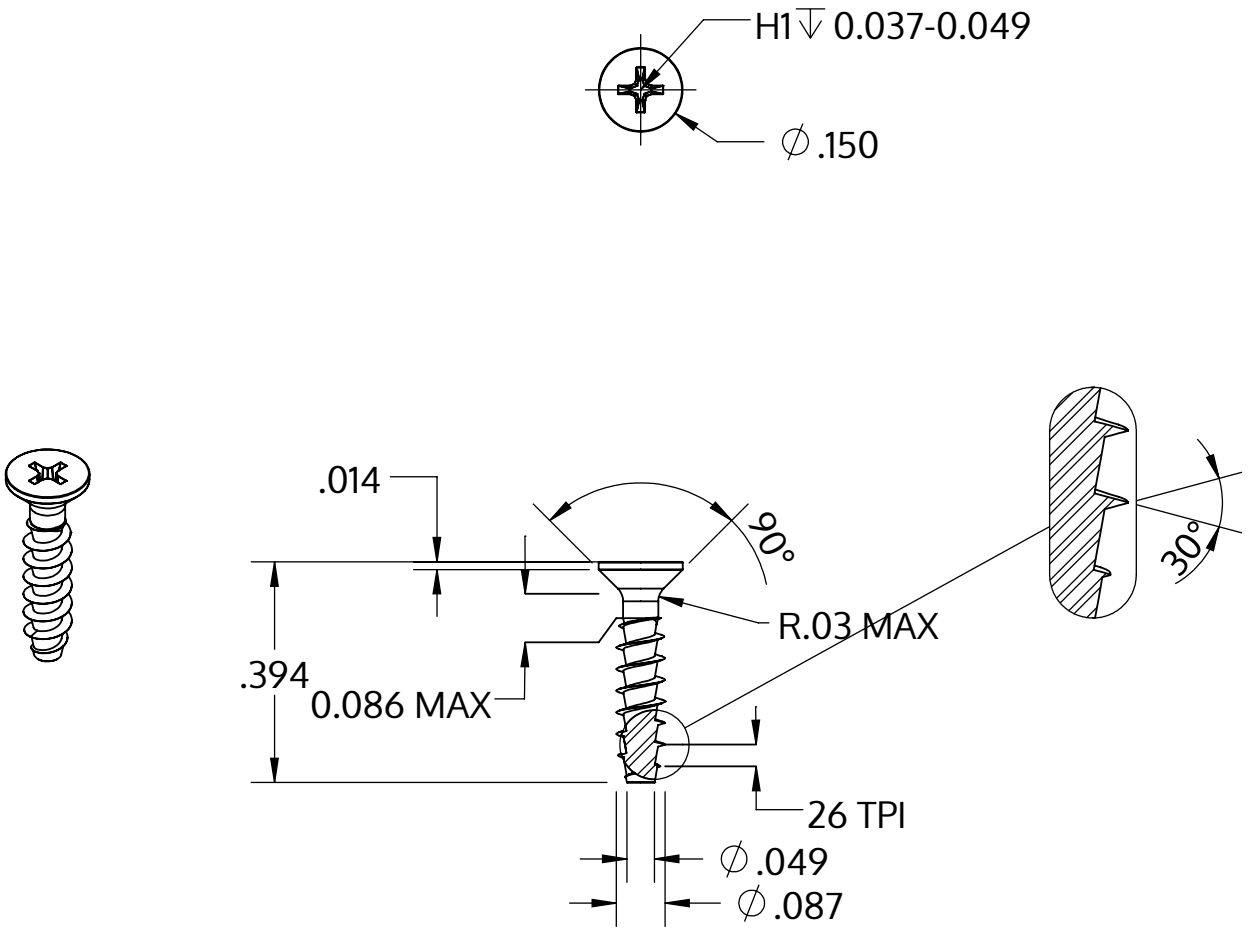

Metric size	M2.2 x 0.98 mm
US size (converted)	#2-26
	Tolerances [inch]
Length	+/- 0.017
Head diameter	+0 / -0.011
Head height	
Thread diameter	+0.005 / -0

Beschrijving	STP33A 2.2x10.0 - H1
Materiaal	roestvrij staal A2
Oppervlak	blank, geetst en gepassieveerd
Gewicht	0.189 kg / 1000 stuk

SCREWERK

STP33A0220100E

_Zoll Zeichnung Größe A	Schaal 3:1	2024-10