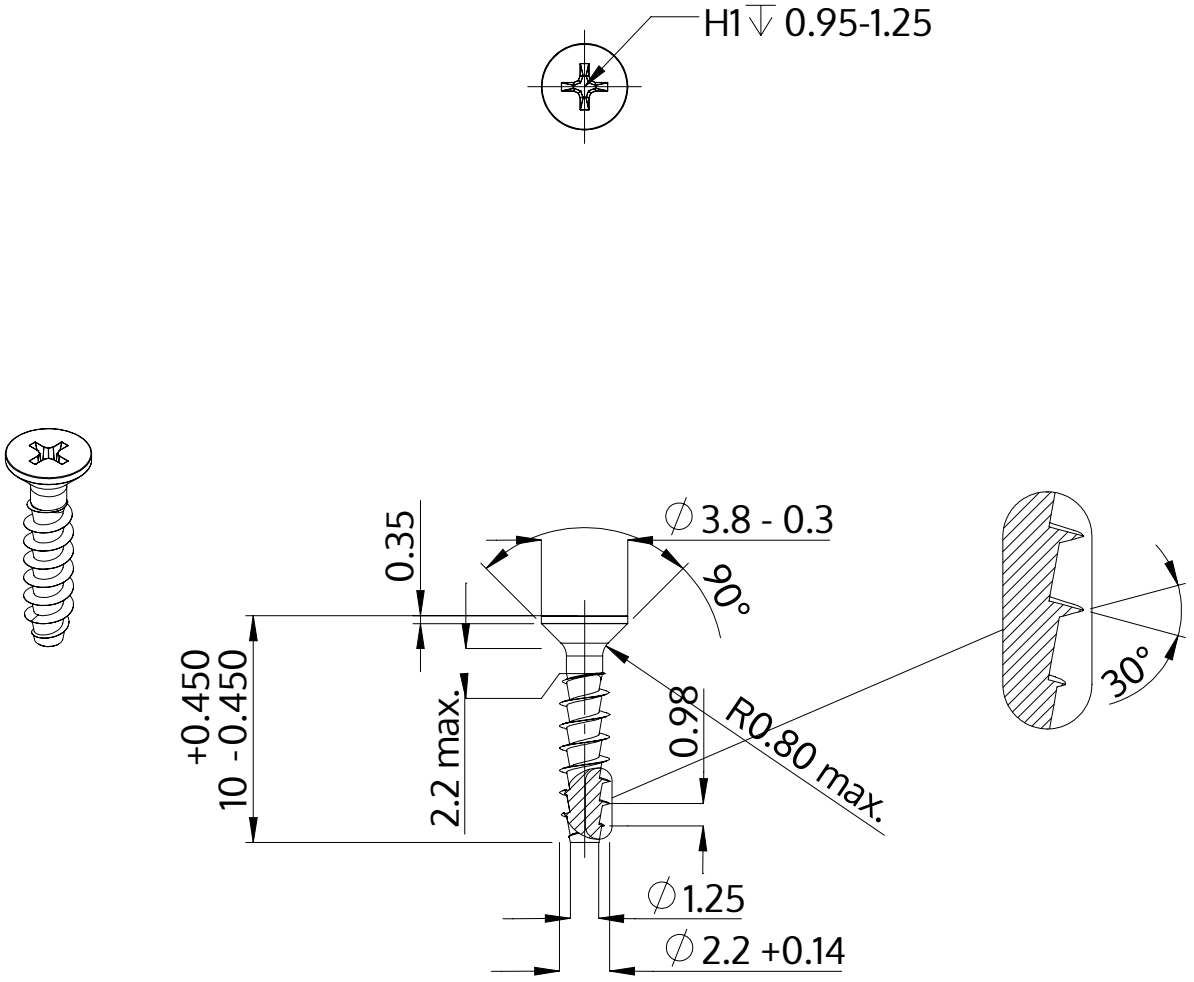

Beskrivelse	STP33A 2.2x10.0 - H1
Materiale	Ædelstål A2
Overflade	blank, bejdset og passiveret
Vægt	0.189 kg / 1000 stykke

SCREWERK	**STP33A0220100E**	
Metrisk tegning A4	Skalering 3:1	2024-10