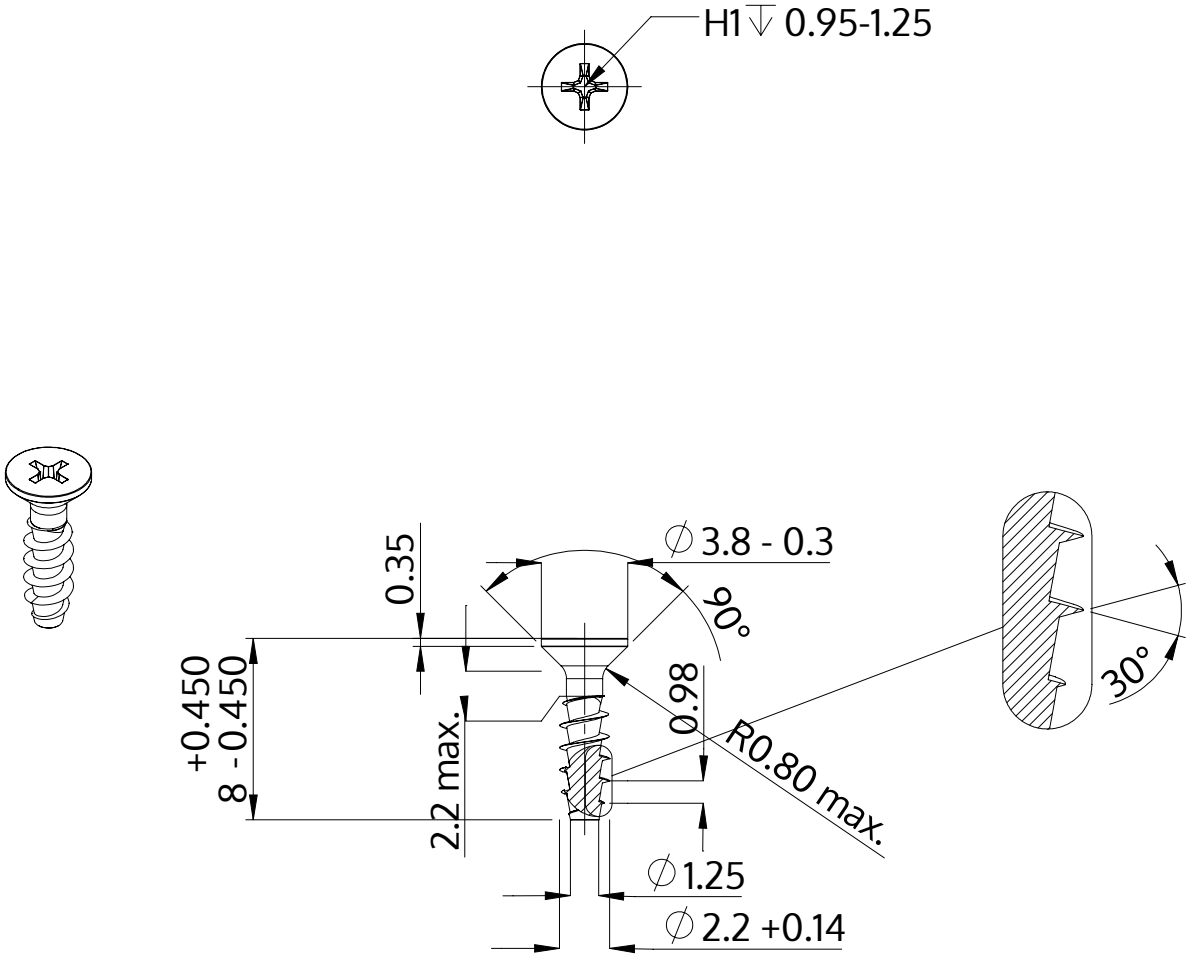

Açıklaması	STP33A 2.2x8.0 - H1
Malzeme	Paslanmaz Çelik A2
Kaplama	Parlak, cilalanmış ve pasifleştirilmiştir
Ağırlık	0.158 kg / 1000 Adet

SCREWERK	**STP33A0220080E**	
Metrik çizim A4	Ölçeklendirme None:1	2024-04