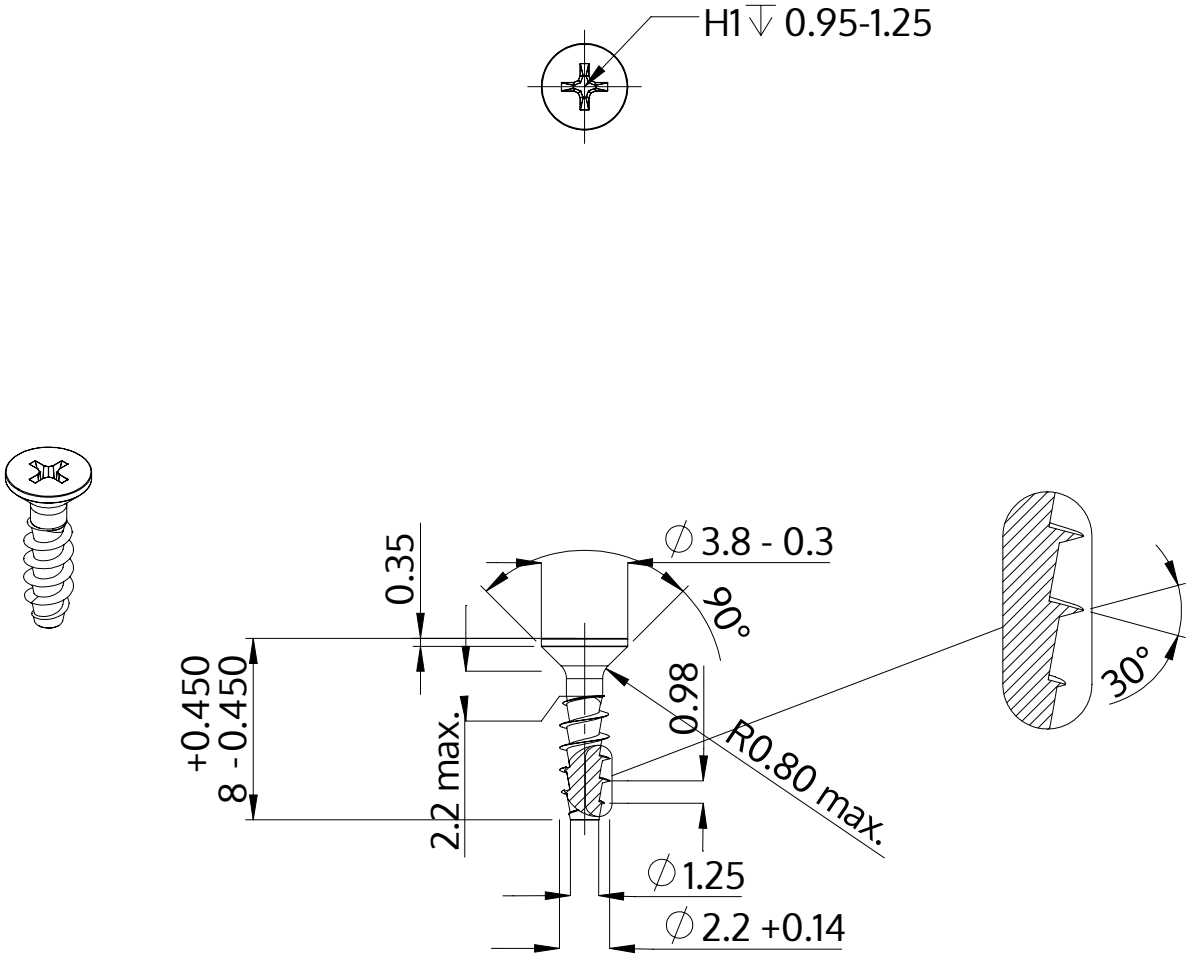

Descripción	STP33A 2.2x8.0 - H1
Material	Acero Inoxidable A2
Superficie	Laminado brillante, barnizado y pasivado
Peso	0.158 kg / 1000 Piezas

SCREWERK	**STP33A0220080E**	
Diseño métrico	Escalada None:1	2024-04