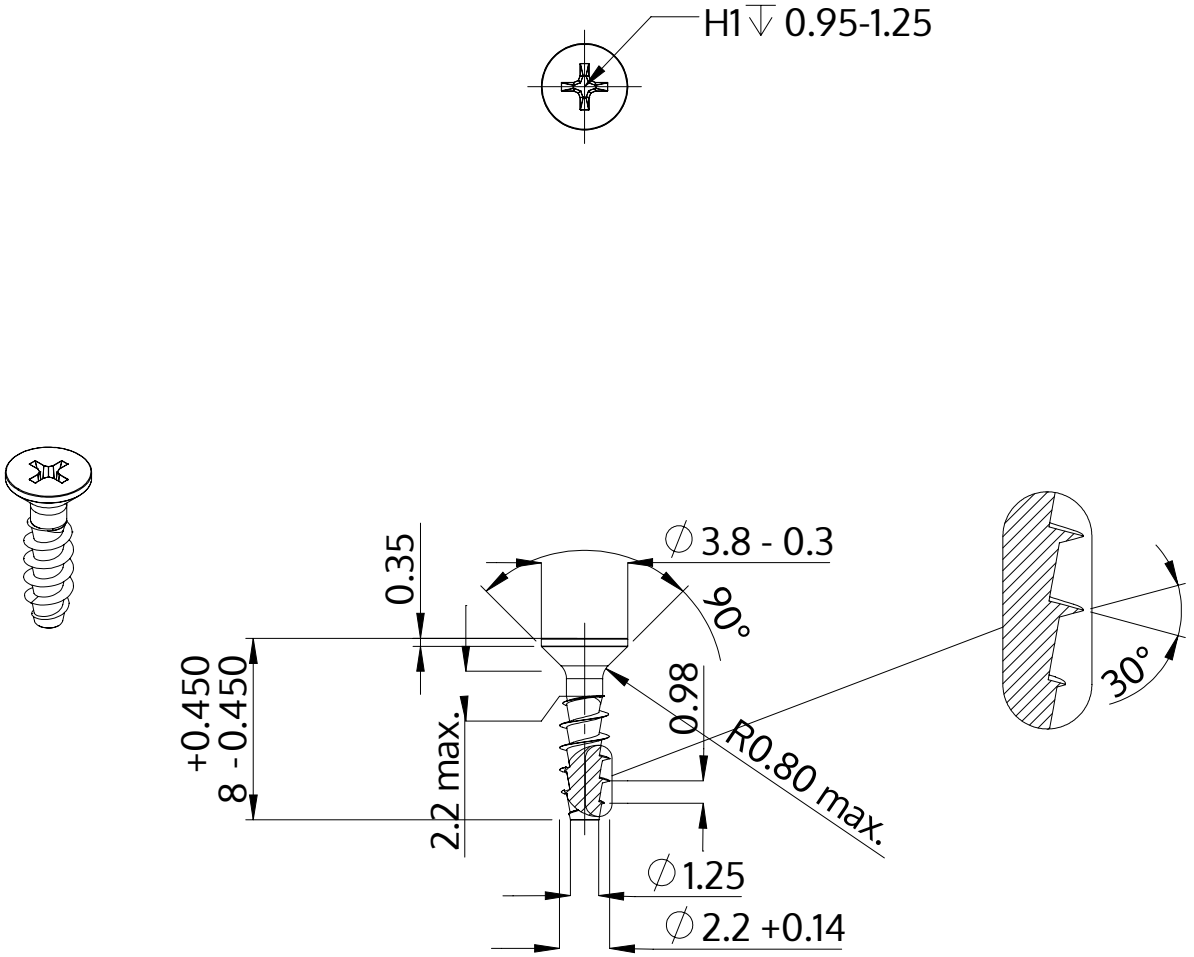

Beskrivning	STP33A 2.2x8.0 - H1
Material	rostfritt stål A4
Yta	blank och passiviserad
Vikt	0.158 kg / 1000 styck

SCREWERK	**STP33A0220080C**	
Metrisk skiss A4	Skala None:1	2024-04