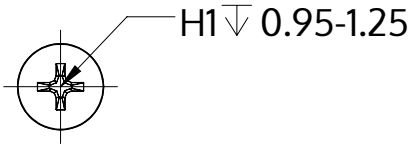

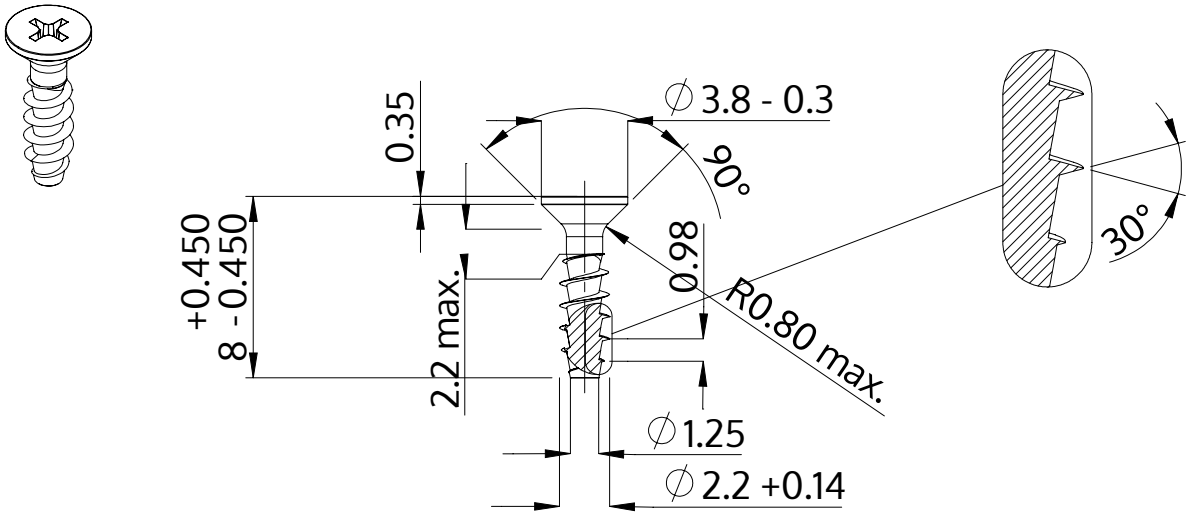

Beschreibung	STP33A 2.2x8.0 - H1
Werkstoff	Edelstahl A4
Oberfläche	blank, gebeizt und passiviert
Gewicht	0.158 kg / 1000 Stück

SCREWERK	**STP33A0220080C**	
Metrische Zeichnung A4	Skalierung None:1	2024-04