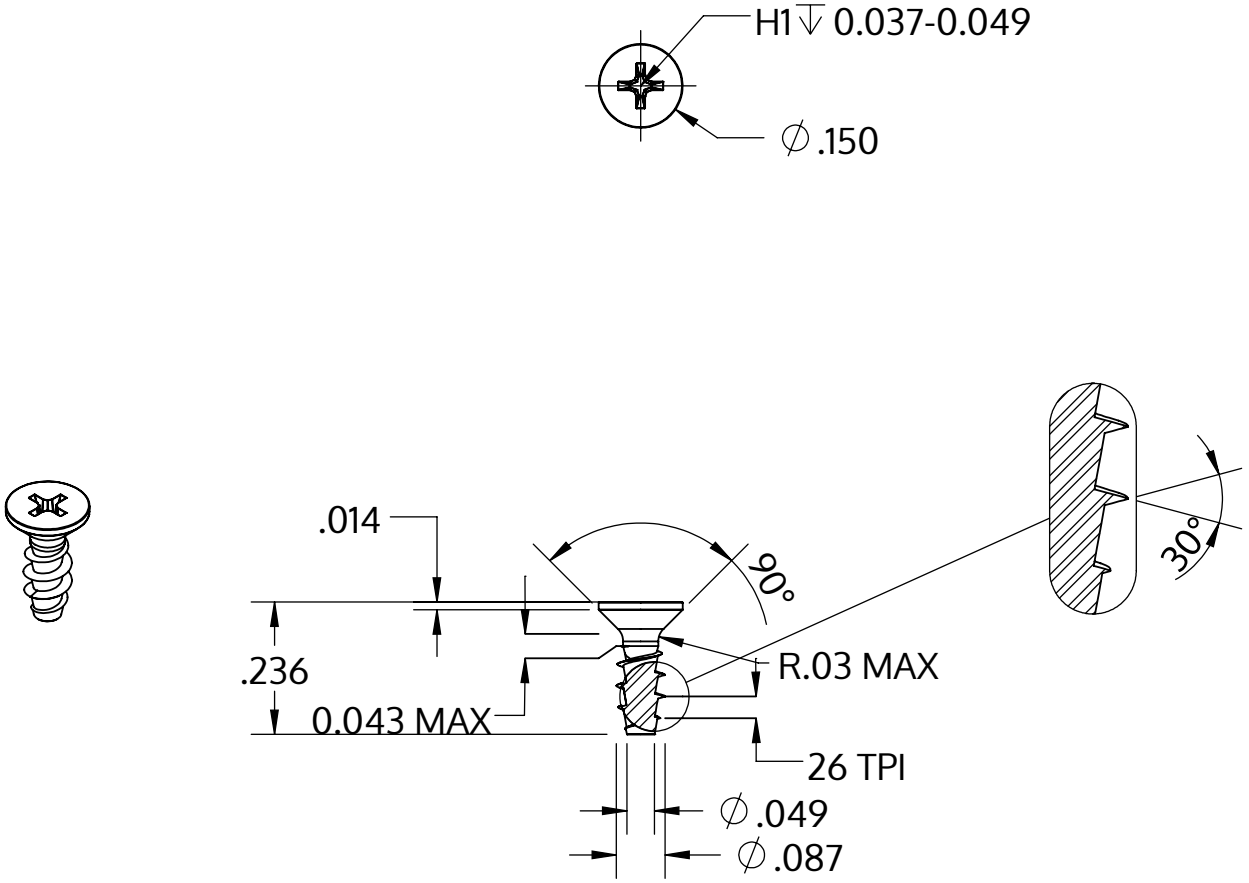

Metric size	M2.2 x 0.98 mm
US size (converted)	#2-26
	Tolerances [inch]
Length	+/- 0.014
Head diameter	+0 / -0.011
Head height	
Thread diameter	+0.005 / -0

Açıklaması	STP33A 2.2x6.0 - H1
Malzeme	Paslanmaz Çelik A2
Kaplama	Parlak, cilalanmış ve pasifleştirilmiştir
Ağırlık	0.126 kg / 1000 Adet

SCREWERK	**STP33A0220060E**	
_Zoll Zeichnung Größe A	Ölçeklendirme 3:1	2024-10