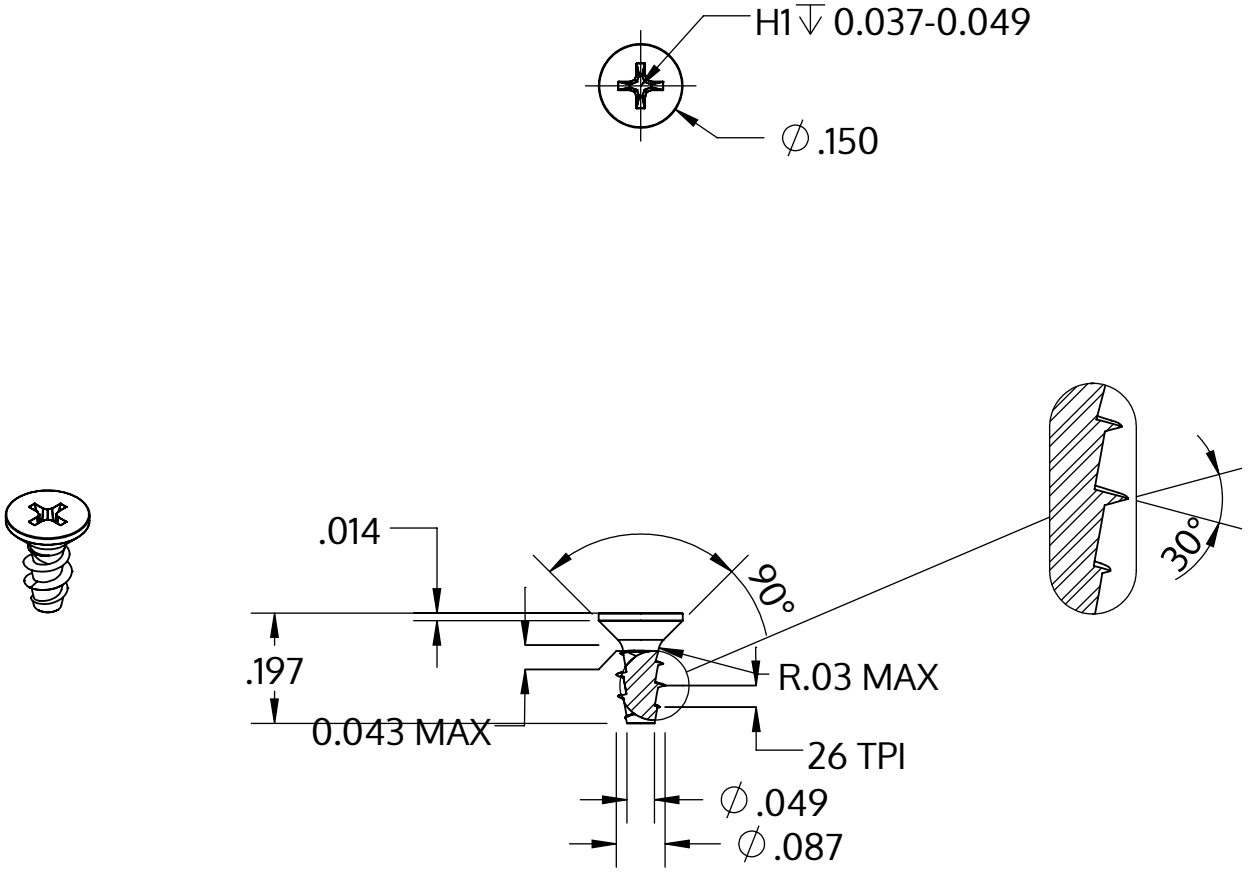

Metric size	M2.2 x 0.98 mm
US size (converted)	#2-26
	Tolerances [inch]
Length	+/- 0.014
Head diameter	+0 / -0.011
Head height	
Thread diameter	+0.005 / -0

Beschreibung	STP33A 2.2x5.0 - H1
Werkstoff	Edelstahl A2
Oberfläche	blank, gebeizt und passiviert
Gewicht	0.110 kg / 1000 Stück

SCREWERK

STP33A0220050E

Zoll Zeichnung Größe A	Skalierung 3:1	2024-10