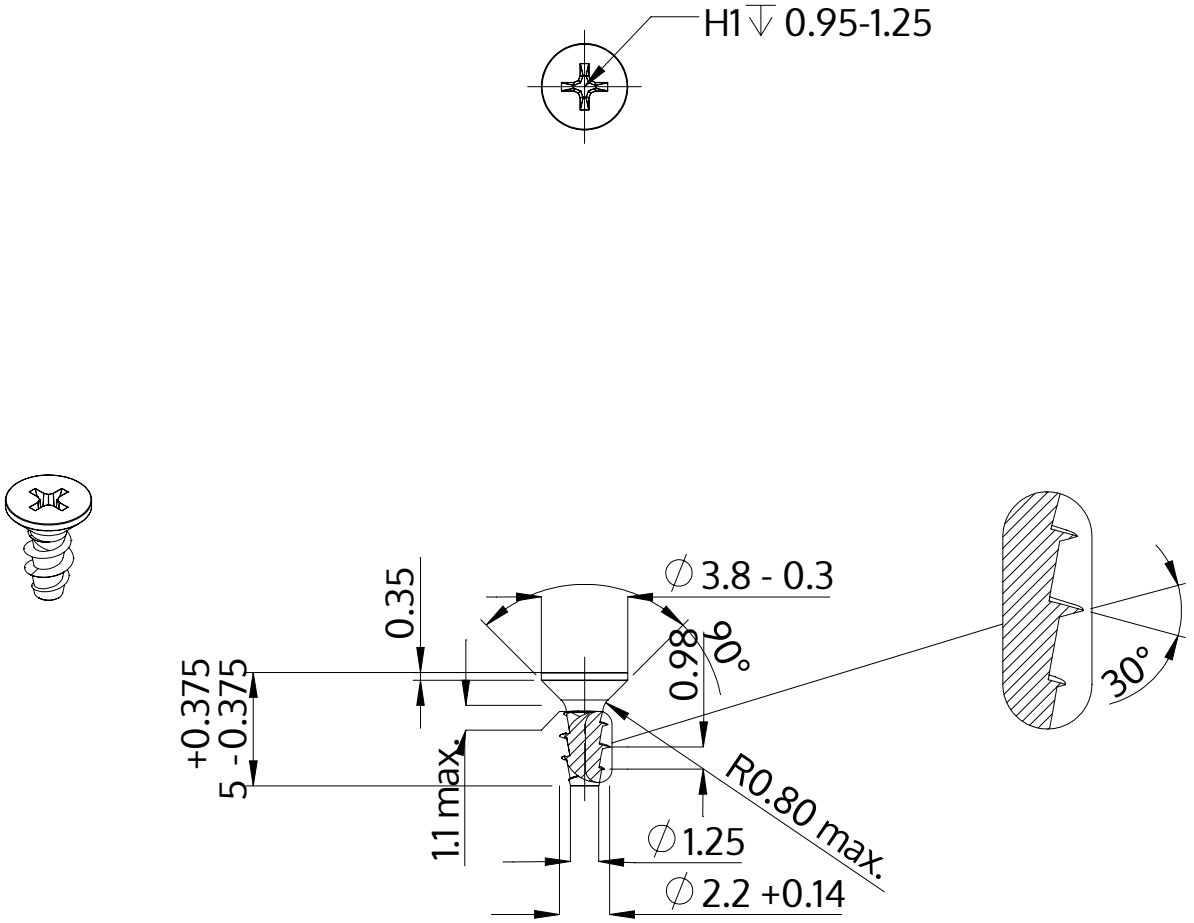

Beschreibung	STP33A 2.2x5.0 - H1
Werkstoff	Edelstahl A2
Oberfläche	blank, gebeizt und passiviert
Gewicht	0.110 kg / 1000 Stück

SCREWERK	**STP33A0220050E**	
Metrische Zeichnung A4	Skalierung 3:1	2024-10