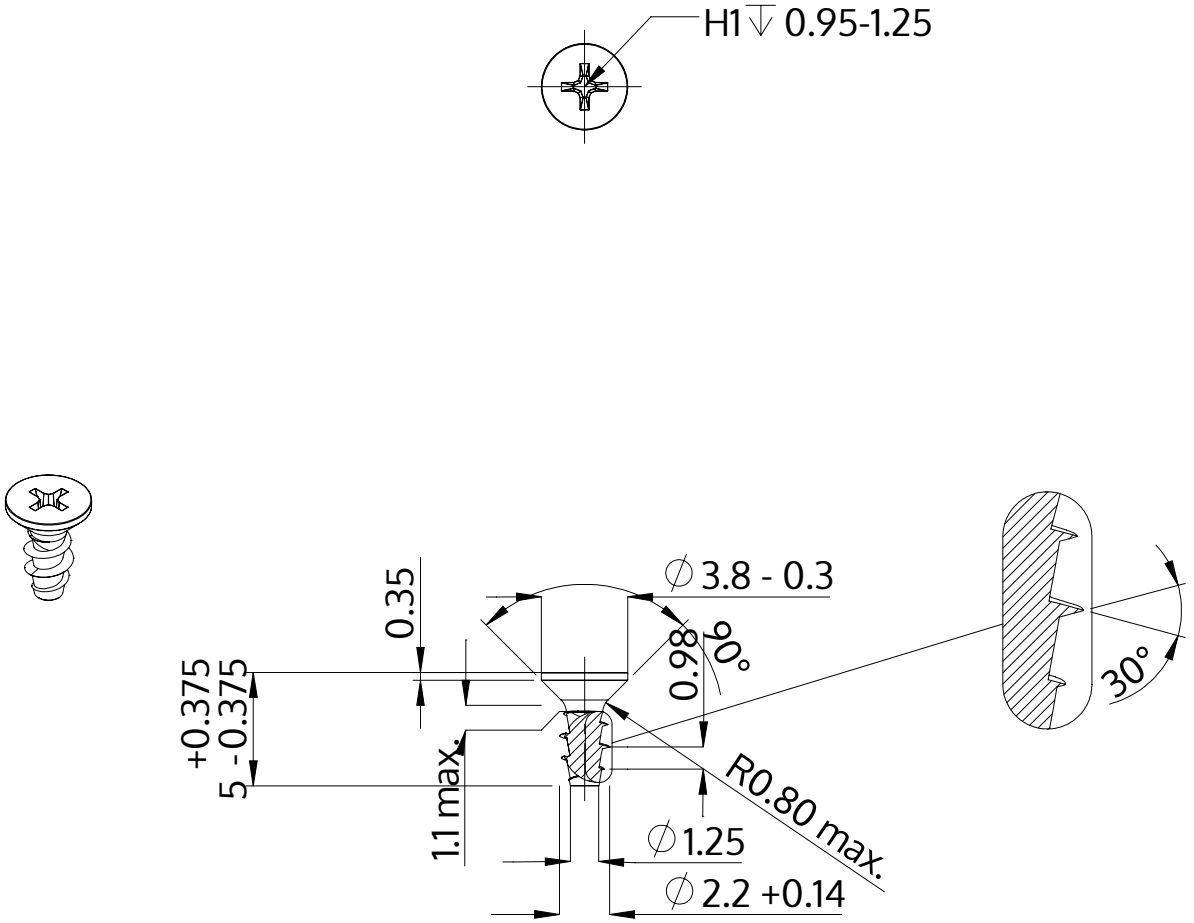

Popis	STP33A 2.2x5.0 - H1
Materiál	Nerezová ocel A2
Povrch	holá, mořená a pásová ocel
Hmotnost	0.110 kg / 1000 Kus

SCREWERK	**STP33A0220050E**	
Metric výkres A4	Měřítko 3:1	2024-10