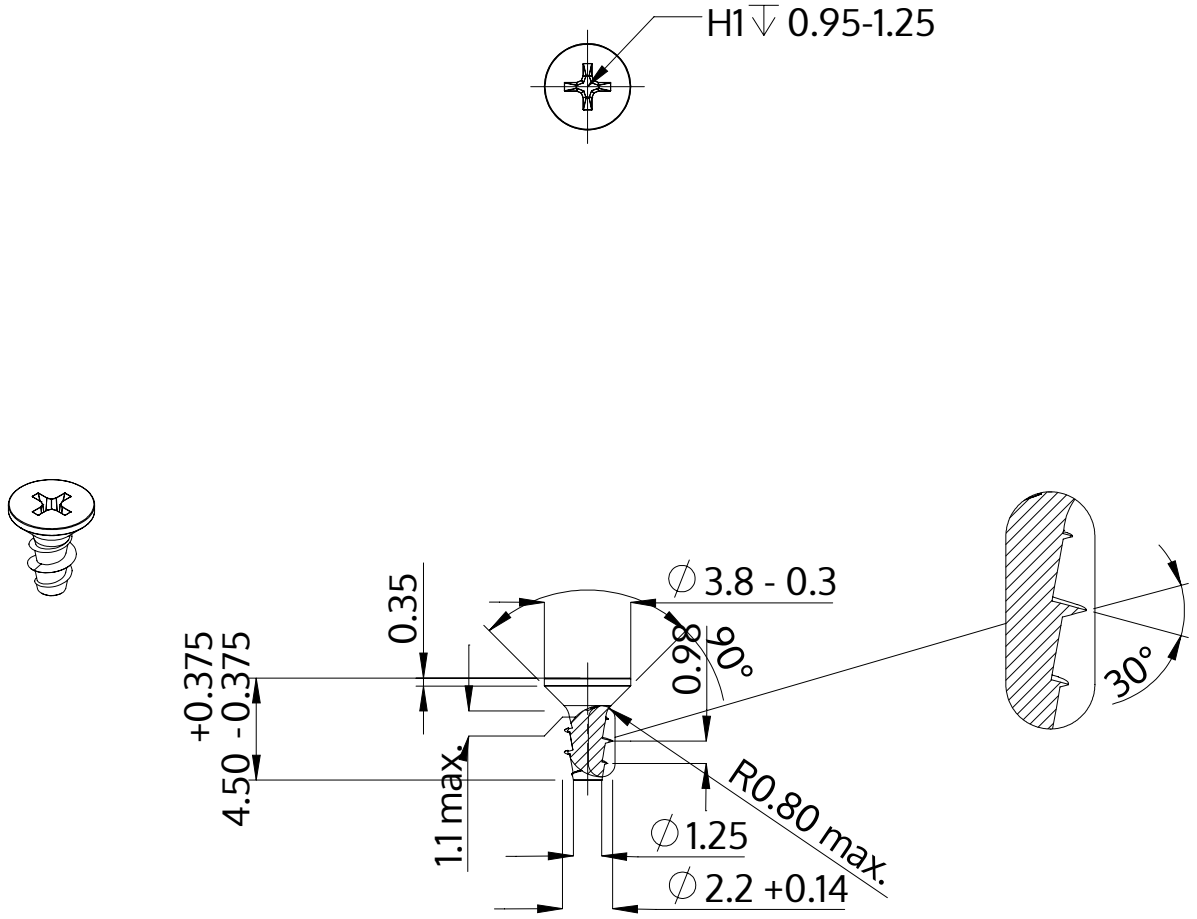

Descrizione	STP33A 2.2x4.5 - H1
Materiale	acciaio, temprato
Superficie	zincato 5-7 micron, ricotto, blu / trasparente passivato
Peso	0.102 kg / 1000 pezzi

SCREWERK	**STP33A0220045S**	
Disegno metrico A4	Scala None:1	2024-04