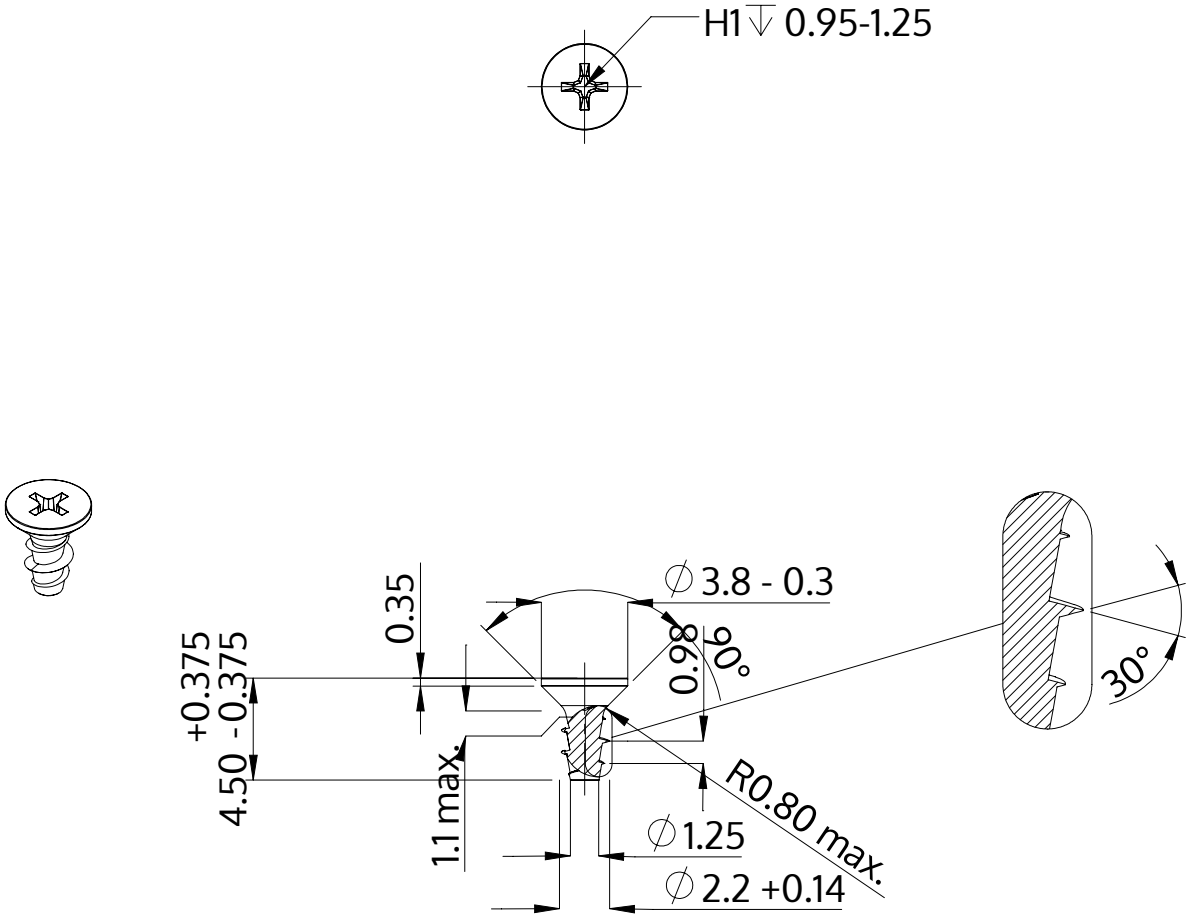

Описание	STP33A 2.2x4.5 - H1
Материал	неръждаема стомана A2
Повърхност	гланциран, полиран, пасиваран
Тегло	0.102 kg / 1000 Бройка

SCREWERK	**STP33A0220045E**	
Метричен дизайн A4	Мащаб 3:1	2024-10