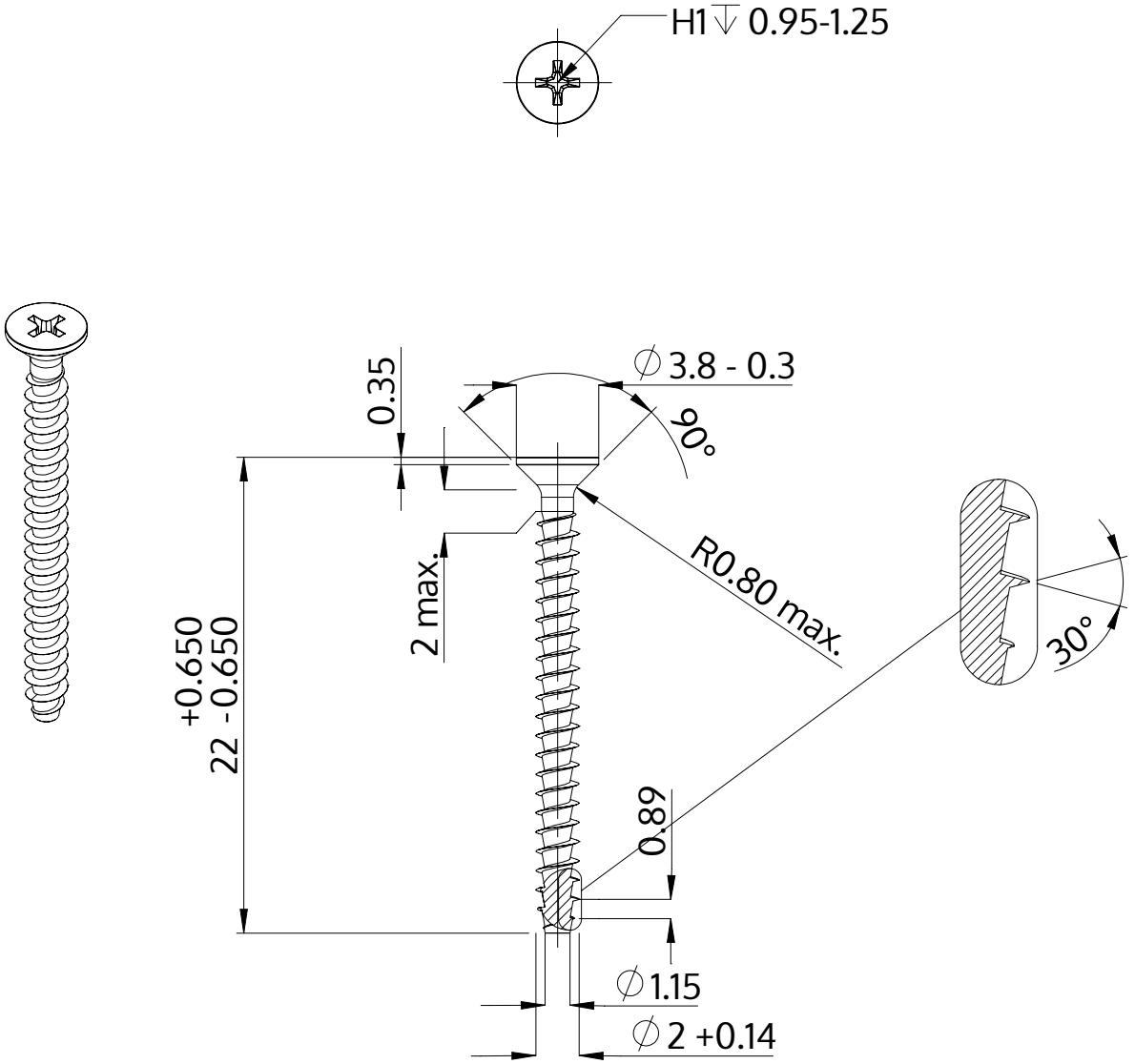

Beskrivelse	STP33A 2.0x22.0 - H1
Materiale	Ædelstål A2
Overflade	blank, bejdset og passiveret
Vægt	0.366 kg / 1000 stykke

SCREWERK	**STP33A0200220E**	
Metrisk tegning A4	Skalering 3:1	2024-10