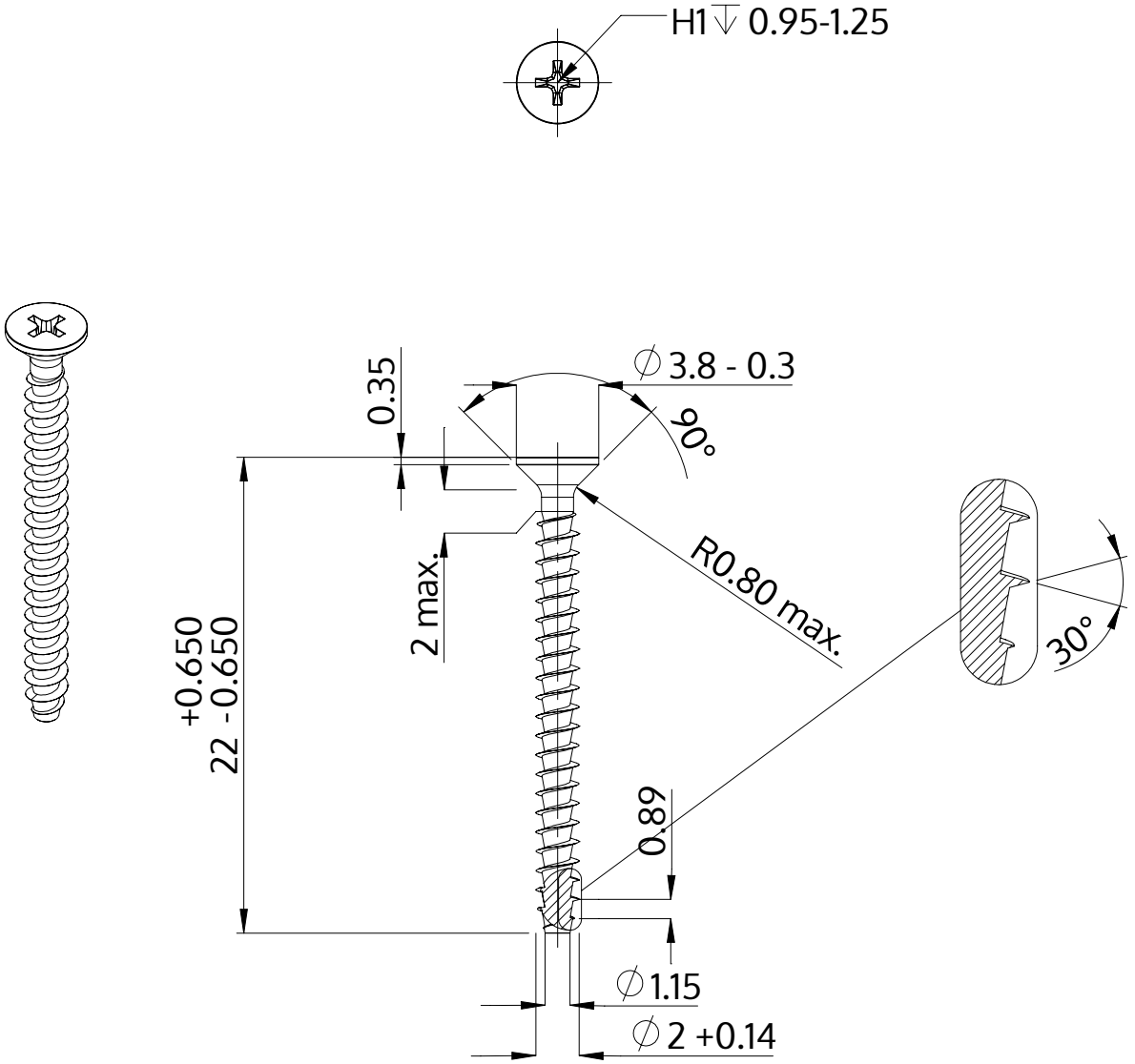

Popis	STP33A 2.0x22.0 - H1
Materiál	Nerezová ocel A2
Povrch	holá, mořená a pásová ocel
Hmotnost	0.366 kg / 1000 Kus

SCREWERK	**STP33A0200220E**	
Metric výkres A4	Měřítko None:1	2024-04