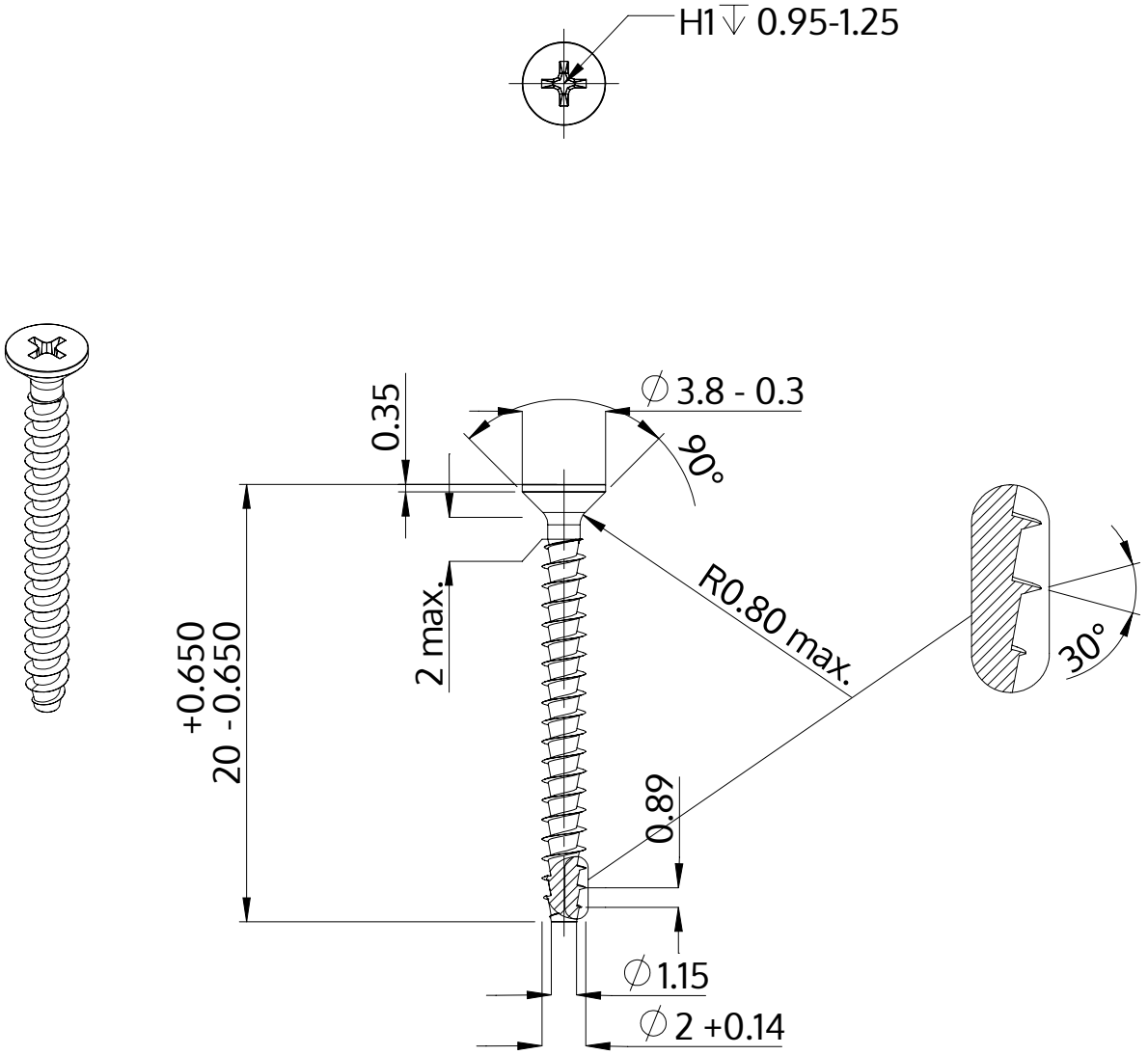

Opis	STP33A 2.0x20.0 - H1
Materiał	Stal, hartowana
Powierzchnia	Ocynkowana 5-7 µm, temperowana, pasywowana na niebiesko
Waga	0.337 kg / 1000 sztuk

SCREWERK	**STP33A0200200S**	
Rysunek metryczny A4	Skala 3:1	2024-10