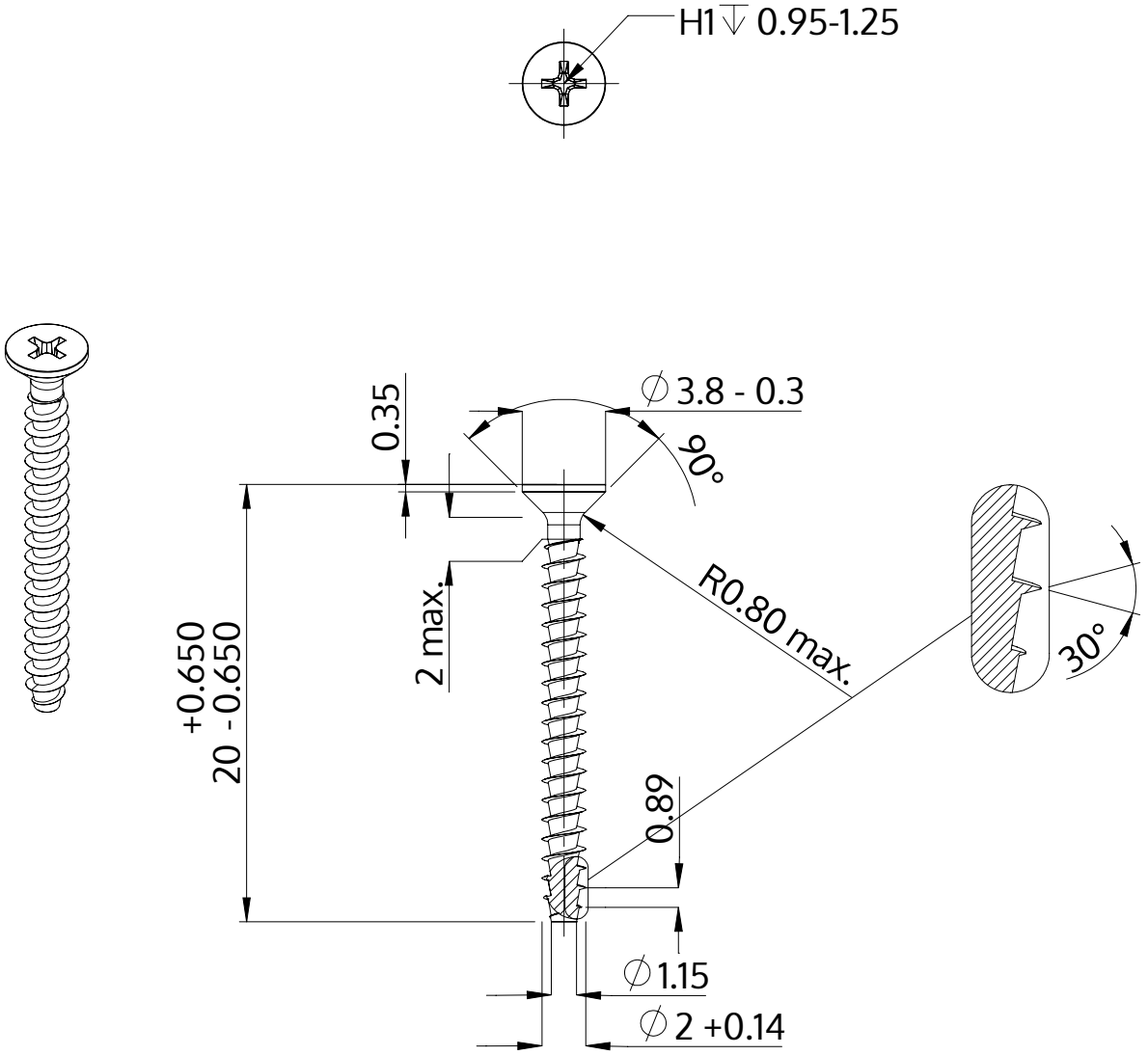

Описание	STP33A 2.0x20.0 - H1
Материал	неръждаема стомана A2
Повърхност	гланциран, полиран, пасиваран
Тегло	0.337 kg / 1000 Бройка

SCREWERK	**STP33A0200200E**	
Метричен дизайн A4	Мащаб 3:1	2024-10