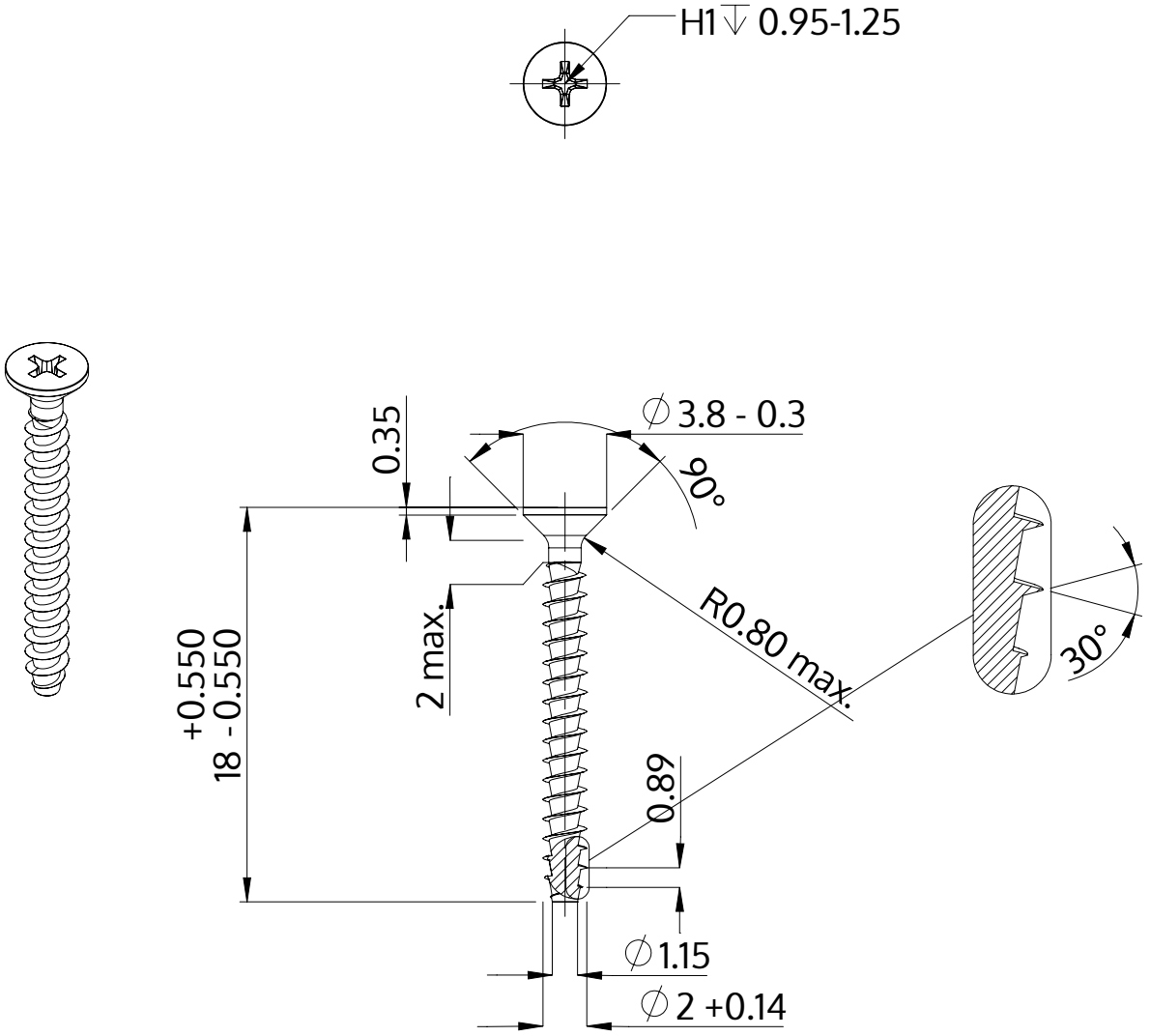

Description	STP33A 2.0x18.0 - H1
Matière	Acier,trempé et revenu
Surface	zinguée 5-7 µm,recuit, bleue / passivée avec transparence
Poids	0.308 kg / 1000 Unité

SCREWERK	**STP33A0200180S**	
Dessin métrique A4	Redimensionner None:1	2024-04