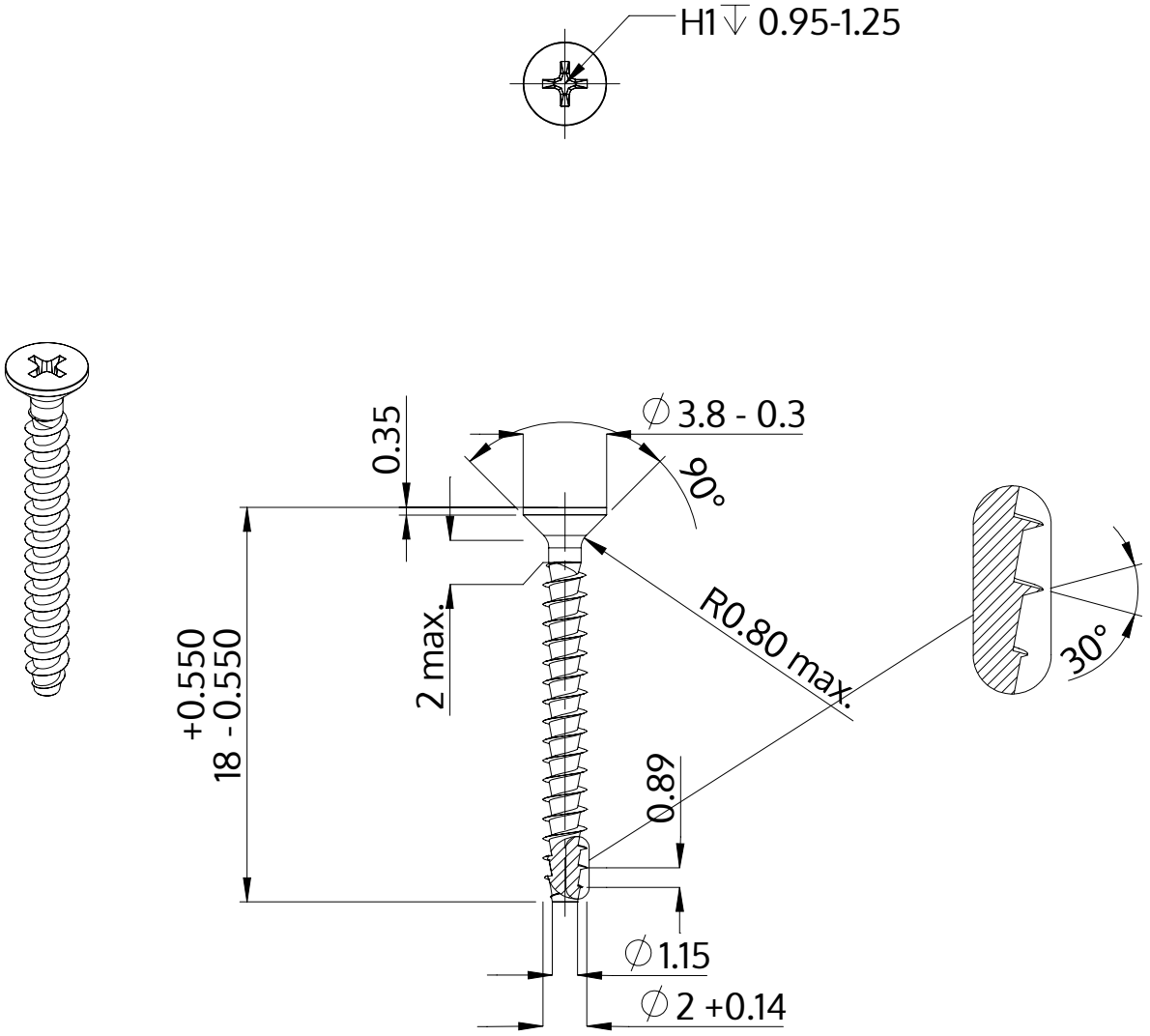

Descriere	STP33A 2.0x18.0 - H1
Material	oţel inoxidabil A2
Exterior	neacoperit, murat și pasivat
Greutate	0.308 kg / 1000 unități

SCREWERK	**STP33A0200180E**	
Desen metric A4	Scalarea 3:1	2024-10