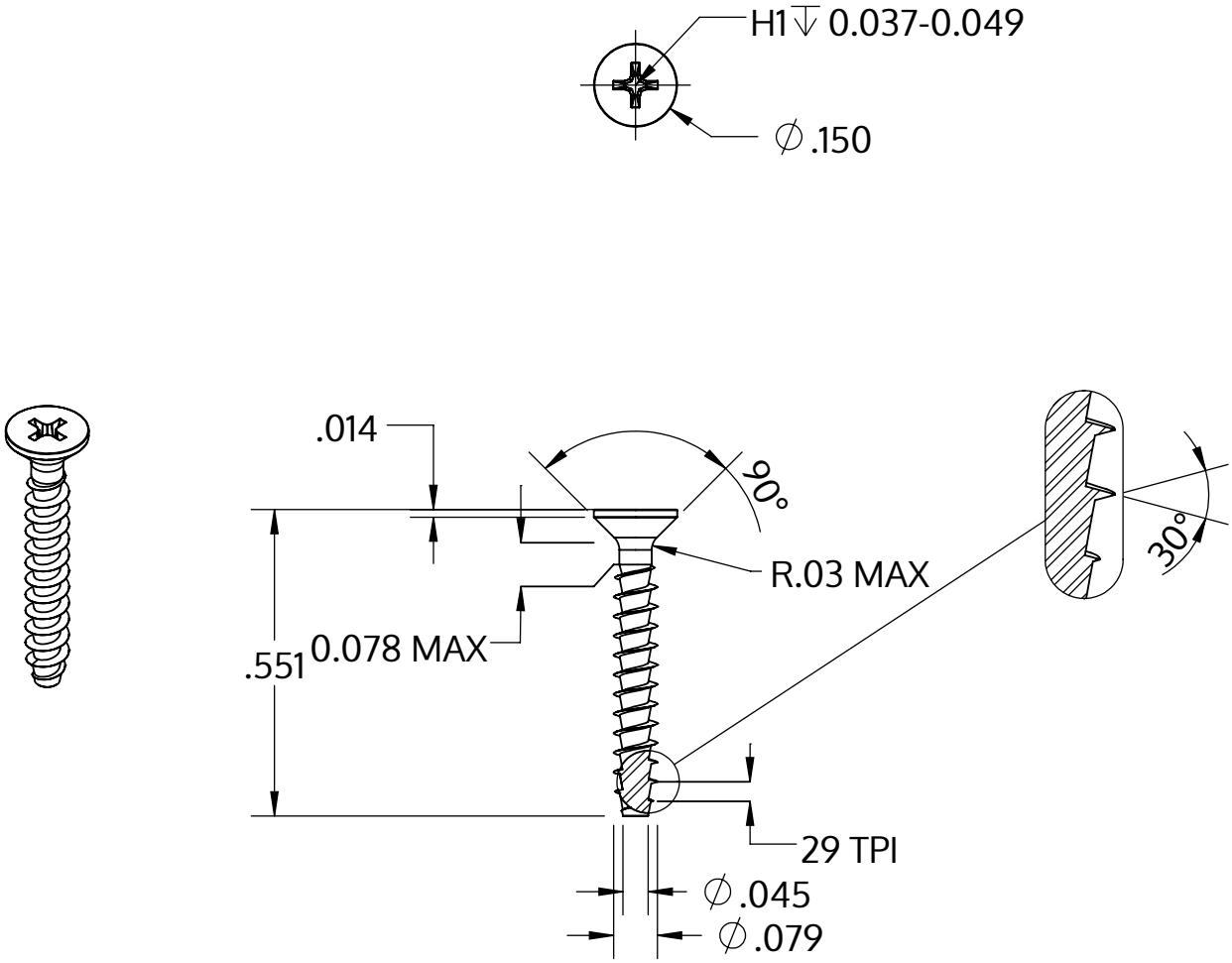

Metric size	M2 x 0.89 mm
US size (converted)	#1.5-29
	Tolerances [inch]
Length	+/- 0.021
Head diameter	+0 / -0.011
Head height	
Thread diameter	+0.005 / -0

Descripción	STP33A 2.0x14.0 - H1
Material	Acero, endurecido
Superficie	galvanizado 5-7 micras, recocido, azul / pasivado transparente
Peso	0.251 kg / 1000 Piezas

SCREWERK	**STP33A0200140S**	
_Zoll Zeichnung Größe A	Escalada 3:1	2024-10