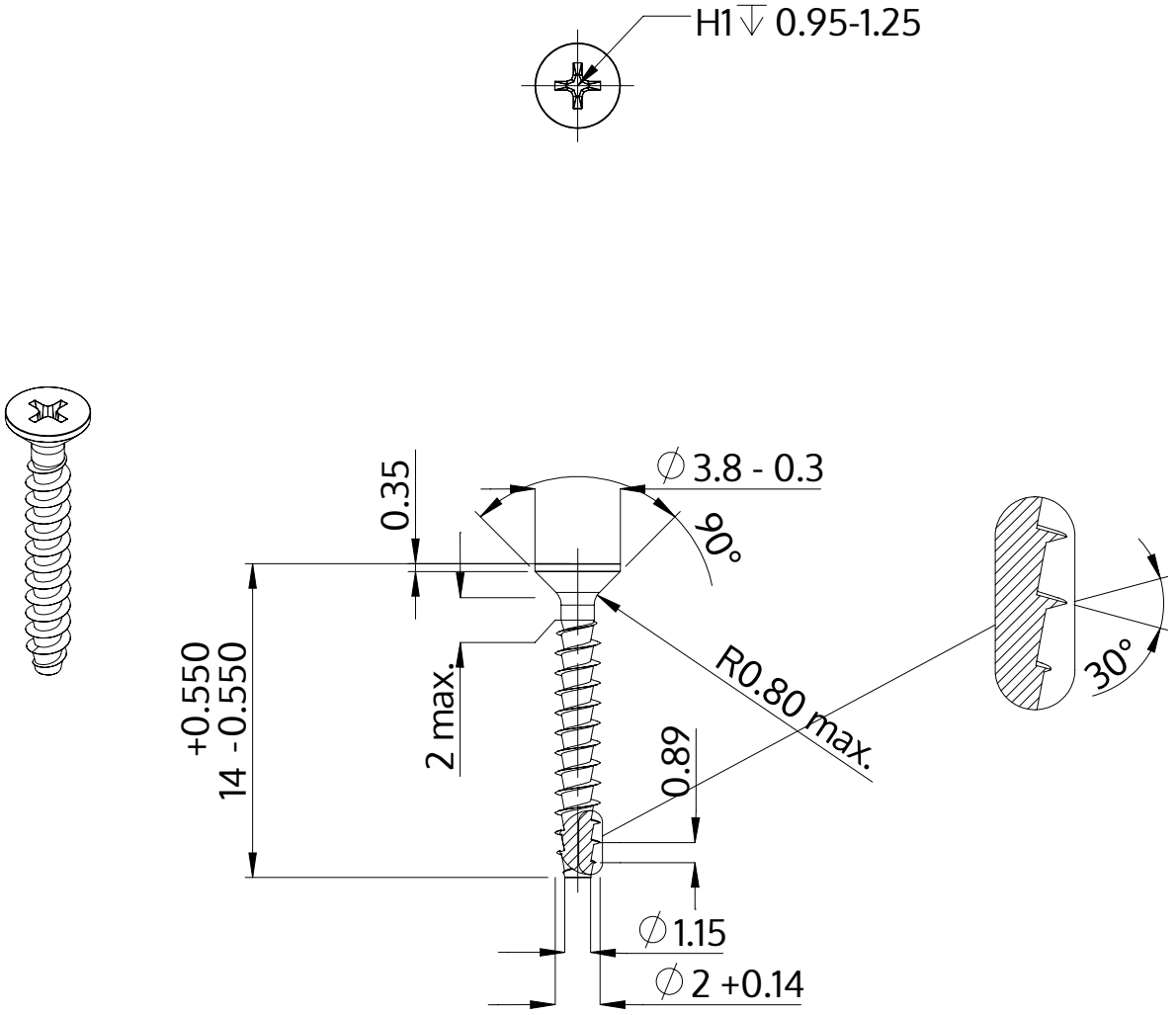

Opis	STP33A 2.0x14.0 - H1
Materiał	Stal szlachetna A2
Powierzchnia	Prosta, bejcowana i pasywowana
Waga	0.251 kg / 1000 sztuk

SCREWERK	**STP33A0200140E**	
Rysunek metryczny A4	Skala 3:1	2024-10