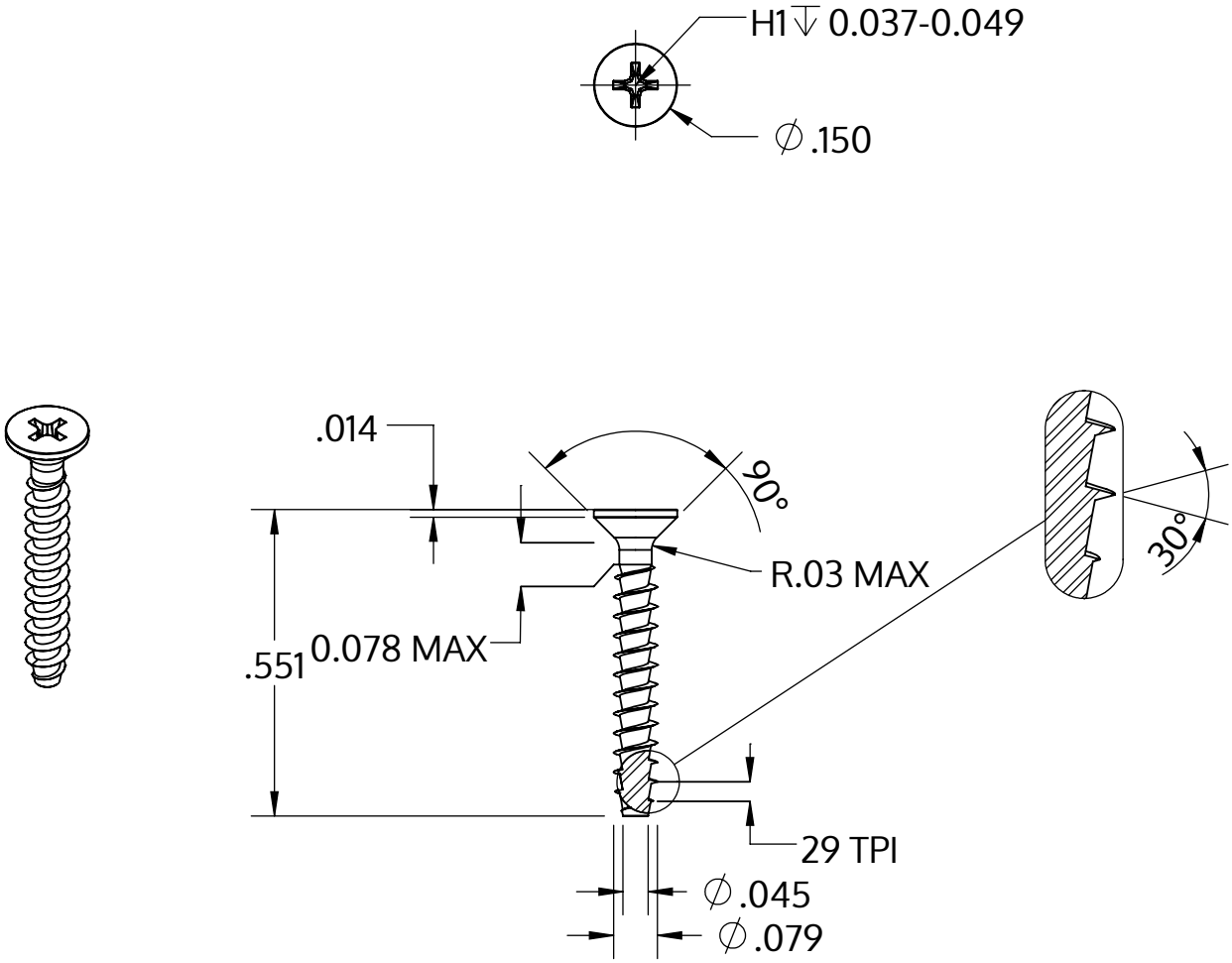

Metric size	M2 x 0.89 mm
US size (converted)	#1.5-29
	Tolerances [inch]
Length	+/- 0.021
Head diameter	+0 / -0.011
Head height	
Thread diameter	+0.005 / -0

Beskrivelse	STP33A 2.0x14.0 - H1
Materiale	Ædelstål A2
Overflade	blank, bejdset og passiveret
Vægt	0.251 kg / 1000 stykke

SCREWERK	**STP33A0200140E**	
_Zoll Zeichnung Größe A	Skalering 3:1	2024-10