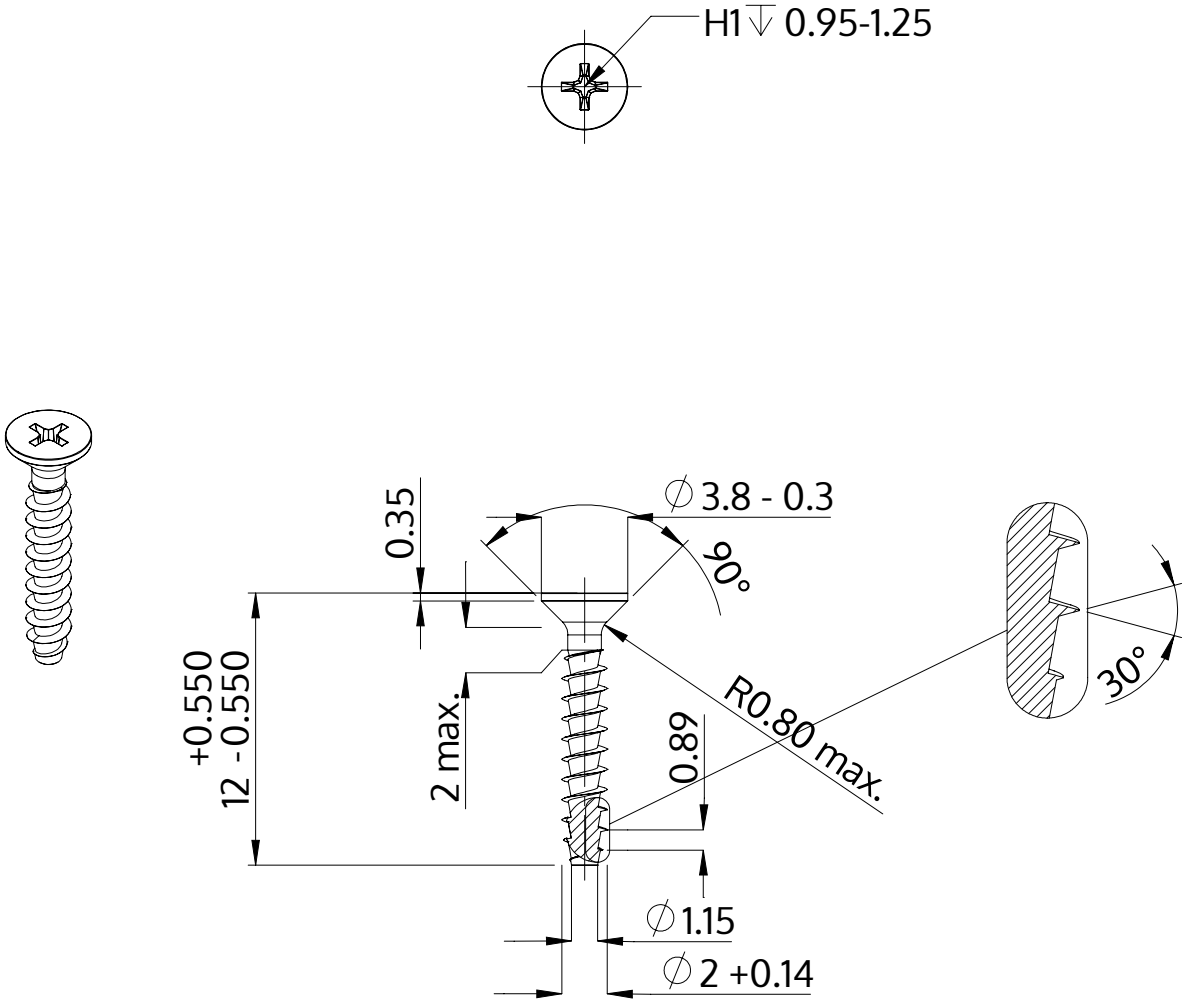

Beschrijving	STP33A 2.0x12.0 - H1
Materiaal	veredeld staal
Oppervlak	verzinkt 5-7 µm, getempert, blauw / transparant gepassiveerd
Gewicht	0.222 kg / 1000 stuk

SCREWERK	**STP33A0200120S**	
Metrische tekening A4	Schaal 3:1	2024-10